# Proiettore DLP®

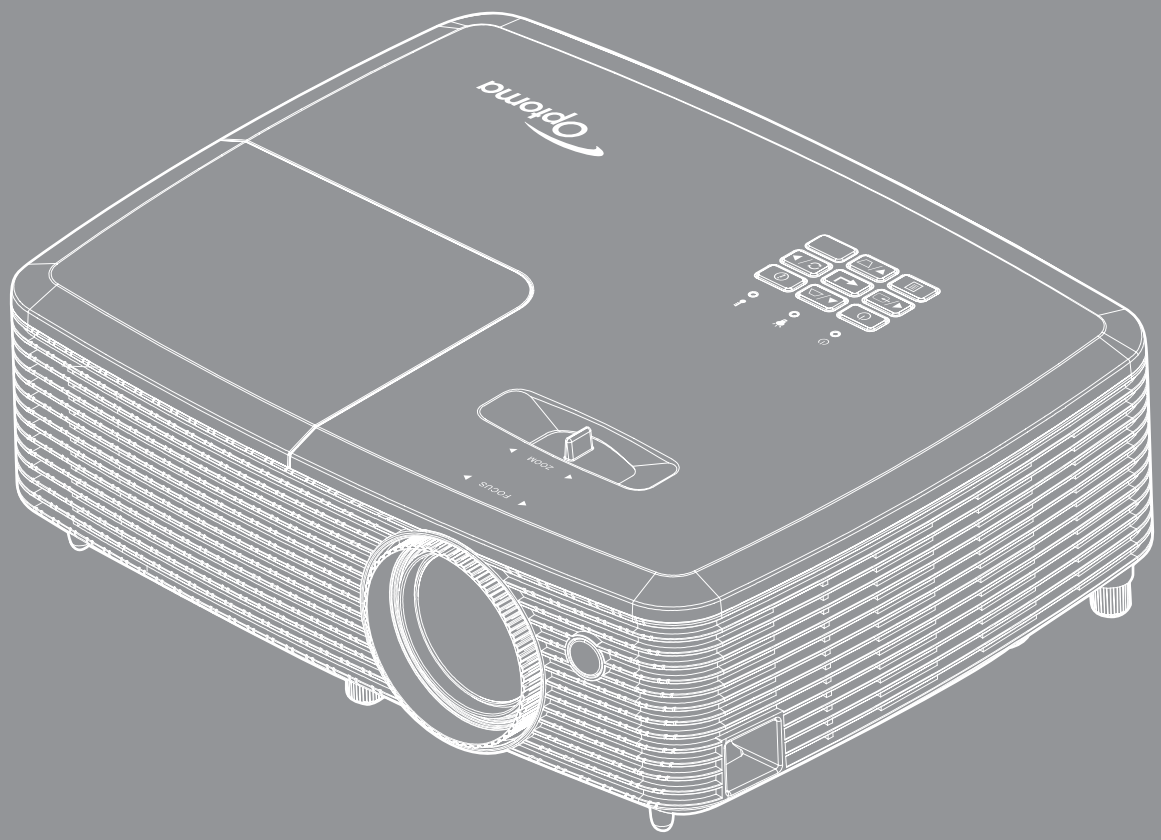


Manuale dell'utente

# INDICE


## SICUREZZA ..... 4

*Importanti istruzioni per la sicurezza ..... 4*
*Informazioni sulla sicurezza 3D ..... 5*
*Copyright ..... 6*
*Disclaimer ..... 6*
*Riconoscimento dei marchi ..... 6*
*FCC ..... 7*
*Dichiarazione di conformità per i Paesi della Comunità Europea ..... 7*
*RAEE ..... 7*

## INTRODUZIONE ..... 8

*Contenuto della confezione ..... 8*
*Accessori standard ..... 8*
*Accessori optional ..... 8*
*Descrizione del prodotto ..... 9*
*Collegamenti ..... 10*
*Tastiera ..... 11*
*Telecomando ..... 12*
*Telecomando 2 ..... 13*

## CONFIGURAZIONE E INSTALLAZIONE ..... 14

*Installazione del proiettore ..... 14*
*Collegamento delle sorgenti al proiettore ..... 15*
*Regolazione dell'immagine proiettata ..... 16*
*Configurazione del telecomando ..... 17*

## USO DEL PROIETTORE ..... 19

*Accensione/spegnimento del proiettore ..... 19*
*Selezione di una sorgente di ingresso ..... 20*

## USO DEL PROIETTORE ..... 21

*Navigazione sul menù e funzioni ..... 21*
*Struttura del menù OSD ..... 22*
*Menù Visualizza: Imposta Immagine ..... 29*
*Menù Visualizza 3D ..... 30*
*Visualizzare il menù Proporzioni ..... 31*
*Menù Visualizza: Maschera bordi ..... 32*
*Menù Visualizza: Zoom ..... 32*
*Menù Visualizza: Sposta Immagine ..... 32*
*Menù Visualizza: Correzione ..... 32*
*Menù Audio: Esclusione ..... 33*
*Menù Audio: Volume ..... 33*

*Menù IMPOSTA: Proiezione* ..... 33
*Menù IMPOSTA: Impostazioni lampada* ..... 33
*Menù IMPOSTA: Imposta Filtri* ..... 33
*Menù IMPOSTA: Imposta Potenza* ..... 34
*Impostare la Sicurezza menù* ..... 34
*Impostare la HDMI Link menù* ..... 35
*Impostare la Pattern di prova menù* ..... 35
*Impostare la Impostazioni Remote menù* ..... 35
*Impostare la Interruttore 12 V menù* ..... 36
*Impostare la Opzioni menù* ..... 36
*Impostare la Reset OSD menù* ..... 37
*Impostare la Ripristina a valori di fabbrica menù* ..... 37
*Menù Info* ..... 37

**MANUTENZIONE ..... 38**

*Sostituzione della lampada* ..... 38
*Installazione e pulizia del filtro antipolvere* ..... 40

**ULTERIORI INFORMAZIONI ..... 41**

*Risoluzioni compatibili* ..... 41
*Dimensioni immagine e distanza di proiezione* ..... 42
*Dimensioni del proiettore e installazione del supporto a soffitto* ..... 44
*Codici remoti IR* ..... 45
*Codici telecomando IR 2* ..... 47
*Risoluzione dei problemi* ..... 49
*Indicatore di avviso* ..... 51
*Specifiche tecniche* ..... 53
*Sedi dell'azienda Optoma* ..... 54

# SICUREZZA

| | |
|---|---|
| | Il simbolo del fulmine, all'interno di un triangolo equilatero, è inteso per avvisare l'utente della presenza di "tensioni pericolose" non isolate all'interno del prodotto, che possono essere di potenza tale da costituire un pericolo di elettrocuzione per le persone. |
| | Il punto esclamativo inserito in un triangolo equilatero indica all'utente la presenza di importanti istruzioni relative al funzionamento e alla manutenzione (riparazione) nella documentazione acclusa all'apparecchio. |

Attenersi a tutte le avvertenze, precauzioni ed istruzioni per la manutenzione raccomandate in questa guida.

## Importanti istruzioni per la sicurezza

-

Non fissare il raggio, RG2.
Come per qualsiasi sorgente luminosa, non fissare direttamente il raggio, RG2 IEC 62471-5:2015.
- Non ostruire le fessure di ventilazione. Per garantire un funzionamento affidabile del proiettore e per proteggerlo dal surriscaldamento, si consiglia di installare l'apparecchio in un punto in cui la ventilazione non venga bloccata. Per esempio, non collocare il proiettore su un tavolo da caffè, su un divano o su un letto, ecc. Non posizionarlo in uno spazio chiuso, come una libreria o un armadio, che possa limitare la circolazione dell'aria.
- Per ridurre il rischio d'incendi e/o di elettrocuzioni non esporre il proiettore a pioggia o umidità. Non installare vicino a sorgenti di calore tipo radiatori, valvole o regolatori di calore, fornelli, stufe o altri apparati che producono calore (amplificatori inclusi).
- Non lasciare che oggetti o liquidi penetrino nel proiettore. Essi potrebbero entrare in contatto con punti di tensione pericolosi e provocare incendi o scosse elettriche.
- Non usare l'unità nelle seguenti condizioni:
  - In luoghi estremamente caldi, freddi o umidi.

    (i) Assicurarsi che la temperatura d'ambiente sia compresa tra 5°C e 40°C

    (ii) L'umidità relativa è tra 10% e 85%
  - In aree suscettibili a polvere e sporcizia eccessiva.
  - Vicino a qualsiasi apparecchiatura che generi un forte campo magnetico.
  - Alla luce diretta del sole.
- Non utilizzare il proiettore in luoghi in cui potrebbero essere presenti gas infiammabili o gas esplosivi nell'atmosfera. La lampada all'interno del proiettore si surriscalda durante il funzionamento e il gas potrebbe incendiarsi e causare incendi.
- Non usare l'unità se è stata danneggiata fisicamente o se è stata usata in modo non appropriato. I danni/abusi fisici sono i seguenti (senza limitazione a questi):
  - L'unità e stata fatta cadere.
  - Il cavo d'alimentazione o la spina è danneggiata.
  - Sul proiettore è stato versato del liquido.
  - Il proiettore è stato esposto a pioggia o umidità.
  - Qualcosa è caduto all'interno del proiettore, oppure qualcosa al suo interno si è allentato.
- Non collocare il proiettore su una superficie instabile. Il proiettore potrebbe cadere, causando lesioni o danni al proiettore stesso.
- Non bloccare la luce che fuoriesce dal proiettore quando è in funzione. La luce riscalda l'oggetto, sciogliendolo, e causare ustioni o incendi.
- Non aprire o smontare il prodotto perché si possono subire scosse elettriche.

- Non tentare di aggiustare da soli il proiettore. L'apertura e la rimozione delle coperture può esporre al contatto con parti in cui sono presenti voltaggi pericolosi o ad altri rischi. Prima di inviare il proiettore per la riparazione, contattare Optoma.
- Fare riferimento alle etichette apposte sul proiettore per gli avvisi sulla sicurezza.
- L'unita deve essere riparata esclusivamente da personale adeguato.
- Usare solamente attacchi/accessori specificati dal produttore.
- Non guardare direttamente nell'obiettivo del proiettore durante l'uso. La luce abbagliante può danneggiare gli occhi.
- Permettere all'unità di raffreddarsi quando si sostituisce la lampada. Seguire le istruzioni fornite a pagina *38-39*.
- Questo proiettore rileva automaticamente la durata della lampada. Assicurarsi di cambiare la lampada quando il prodotto mostra i messaggi d'Avviso.
- Dopo avere sostituito il modulo lampada, ripristinare la funzione "Reset lampada" dal menu OSD "Imposta | Impostazioni lampada".
- Quando si spegne il proiettore, assicurarsi che il ciclo di raffreddamento sia completato prima di scollegare l'alimentazione. Lasciare raffreddare il proiettore per almeno 90 secondi.
- Quando la lampada sta per raggiungere il termine della sua durata, sullo schermo apparirà il messaggio "Durata lampada superata.". Mettersi in contatto con il rivenditore oppure con il Centro assistenza per sostituire al più presto la lampada.
- Spegnere e staccare la spina dalla presa di corrente prima di pulire il prodotto.
- Usare un panno morbido inumidito con un detergente neutro per pulire le coperture. Non usare detergenti abrasivi, cere o solventi per pulire l'unità.
- Scollegare la spina dalla presa di corrente CA se il prodotto non è usato per periodi prolungati.

**Nota:** *Quando la lampada raggiunge il termine della sua durata, il proiettore non si riaccenderà finché non è stata sostituita la lampada. Attenersi alle procedure illustrate nella sezione "Sostituzione della lampada", a pagina 38-39, per sostituire la lampada.*

- *Non installare il proiettore in luoghi in cui potrebbe essere soggetto a vibrazioni o urti.*
- *Non toccare l'obiettivo con le mani nude.*
- *Rimuovere le batterie dal telecomando prima di conservarlo. Se si lasciano le batterie nel telecomando per lunghi periodi di tempo, potrebbero presentare perdite.*
- *Non utilizzare o riporre il proiettore in luoghi in cui potrebbe essere presente fumo causato da olio o sigarette, in quanto potrebbe influire negativamente sulla qualità delle prestazioni del proiettore.*
- *Attenersi alla corretta installazione dell'orientamento del proiettore in quanto un'installazione non standard potrebbe influire sulle prestazioni del proiettore.*
- *Utilizzare una presa e/o un dispositivo di protezione contro le sovratensioni in quanto le interruzioni e gli sbalzi di corrente possono DANNEGGIARE i dispositivi*.

## Informazioni sulla sicurezza 3D

Attenersi a tutte le avvertenze e le precauzioni come consigliato prima che l'utente o un bambino utilizzi la funzione 3D.

### Attenzione

I bambini e gli adolescenti possono essere più suscettibili a problemi di salute associati con la visione 3D e devono essere sorvegliati durante la visione di queste immagini.

### Avviso di attacchi epilettici provocati da fotosensibilità ed altri rischi per la salute

- Alcuni spettatori possono sviluppare e manifestare crisi epilettiche o apoplettiche quando esposti a certe immagini intermittenti o luci contenute in alcune immagini del proiettore o di videogiochi. Se si soffre di epilessia o apoplessia, oppure se in famiglia ci sono casi di queste condizioni, consultare un medico prima di usare la funzione 3D.
- Anche coloro che in famiglia non casi di epilessia o apoplessia possono avere una condizione non ancora diagnosticata che può provocare una crisi epilettica da fotosensibilità.
- Le donne in stato di gravidanza, le persone anziane, le persone con varie malattie, coloro che soffrono d'insonnia, oppure che hanno abusato dell'alcol devono evitare di usare la funzione 3D di questa unità.

- Se si percepisce uno qualsiasi dei sintomi che seguono, smettere immediatamente la visione delle immagini 3D e consultare un medico: (1) visione alterata; (2) capogiri; (3) vertigini; (4) movimenti involontari come contrazione degli occhi o dei muscoli; (5) confusione; (6) nausea; (7) perdita di coscienza; (8) convulsioni; (9) crampi e/o (10) disorientamento. I bambini e gli adolescenti sono più propensi degli adulti a sviluppare questi sintomi. I genitori devono sorvegliare e controllare i bambini ed accertarsi, domandando, se hanno questi sintomi.
- L'utilizzo della proiezione 3D può anche provocare chinetosi, effetti secondari percettivi, disorientamento, affaticamento degli occhi e stabilità posturale ridotta. Si raccomanda agli utenti di fare pause frequenti per diminuire il potenziale di questi effetti. Se gli occhi sono affaticati o asciutti, oppure se si riscontra uno qualsiasi dei sintomi di cui sopra, smettere immediatamente di usare questo dispositivo e non riprendere ad usarlo fino a che siano trascorsi almeno trenta minuti dalla scomparsa dei sintomi.
- L'uso della proiezione 3D stando seduti troppo vicini allo schermo per periodi prolungati può ledere la vista. La distanza ideale di visione è pari a tre volte l'altezza dello schermo. Si raccomanda che gli occhi dello spettatore siano a livello con lo schermo.
- L'uso della proiezione 3D usando occhiali 3D per un periodo prolungato può provocare emicranie e affaticamento. Se si percepiscono emicranie, affaticamento o capogiri, smettere di usare la proiezione 3D e riposare.
- Non usare gli occhiali 3D per scopi diversi dalla visione della proiezione 3D.
- L'uso degli occhiali 3D per qualsiasi altro scopo (come occhiali generici, da sole, protettivi, eccetera) può provocare danni alla vista o indebolirla.
- La visione in proiezione 3D può causare disorientamento ad alcuni spettatori. Allo stesso modo, NON collocare il PROIETTORE 3D vicino a trombe delle scale aperte o su balconi dove può cadere, né vicino ad oggetti che potrebbero cadere sul proiettore danneggiandolo.

## Copyright

Questa pubblicazione, incluse tutte le fotografie, le illustrazioni e il software, è protetta dalle leggi internazionali sul copyright, con tutti i diritti riservati. Né il presente manuale né altri materiali qui contenuti possono essere riprodotti senza il consenso scritto dell'autore.

© Copyright 2016

## Disclaimer

Le informazioni di questo documento sono soggette a cambiamenti senza preavviso. Il produttore non si assume alcuna responsabilità né offre garanzie rispetto ai contenuti del presente documento ed in particolare non concede alcuna garanzia implicita di commerciabilità o idoneità a scopi specifici. Il produttore si riserva il diritto di rivedere e di modificare periodicamente i contenuti di questa pubblicazione, senza alcun obbligo da parte sua di avvisare o notificare chiunque di tali revisioni o modifiche.

## Riconoscimento dei marchi

Kensington è un marchio registrato negli Stati Uniti della ACCO Brand Corporation, con registrazioni rilasciate e applicazioni in corso di registrazione in altri Paesi del mondo.

HDMI, il logo HDMI e High-Definition Multimedia Interface sono marchi o marchi registrati di HDMI Licensing LLC negli Stati Uniti ed in altri Paesi.

DLP®, DLP Link e il logo DLP sono marchi registrati di Texas Instruments e BrilliantColorr™ è un marchio di Texas Instruments.

Tutti gli altri nomi di prodotti utilizzati in questo manuale sono proprietà dei rispettivi proprietari e sono riconosciuti.

DARBEE è un marchio della Darbee Products, Inc.

MHL, Mobile High-Definition Link e il logo MHL sono marchi o marchi registrati di MHL licensing, LLC.

## FCC

Questo dispositivo è stato controllato ed è stato trovato conforme ai limiti di un apparecchio digitale di Classe B, in conformità all'articolo 15 delle norme FCC. Questi limiti sono stati determinati per poter garantire una protezione ragionevole da interferenze nocive nel caso di installazioni residenziali. Questo dispositivo genera, utilizza e può irradiare energia di frequenza radio e, se non è installato ed utilizzato in accordo alle istruzioni date, può causare interferenze dannose alle comunicazioni radio.

Non vi è tuttavia garanzia che non si verifichino interferenze in un'installazione particolare. Se questo dispositivo provoca interferenze dannose alla ricezione radiofonica o televisiva, che possono essere determinate accendendo o spegnendo il dispositivo, l'utente è incoraggiato a cercare di correggere l'interferenza adottando una o più delle seguenti misure:

- Riorientare o ricollocare l'antenna ricevente.
- Aumentare la distanza tra l'attrezzatura e l'antenna.
- Collegare l'attrezzatura ad una presa di corrente su di un circuito diverso da quello a cui è collegata l'antenna.
- Consultare il rivenditore o un tecnico specializzato radio / TV per aiuto.

**Avviso: Cavi schermati**

Tutti i collegamenti ad alti dispositivi di computazione devono essere eseguiti usando cavi schermati per mantenere la conformità con le normative FCC.

**Attenzione**

Cambiamenti o modifiche non espressamente approvati dal produttore, possono annullare l'autorità all'uso da parte dell'utente di questo proiettore, che è garantita dalla FCC (Federal Communications Commission).

**Condizioni operative**

Questo dispositivo è conforme all'articolo 15 delle norme FCC. Il funzionamento è soggetto alle due seguenti condizioni:

1. Questo dispositivo non può provocare interferenze dannose.
2. Questo dispositivo deve accettare tutte le interferenze ricevute, incluse le interferenze che possono provocare operazioni indesiderate.

**Avviso: Utenti canadesi**

Questo apparecchio di Classe B è conforme alla Normativa canadese ICES-003.

Remarque à l'intention des utilisateurs canadiens

Cet appareil numerique de la classe B est conforme a la norme NMB-003 du Canada.

## Dichiarazione di conformità per i Paesi della Comunità Europea

- Direttiva 2004/108/EC sulla Compatibilità Elettromagnetica (emendamenti inclusi)
- Direttiva 2006/95/EC sui bassi voltaggi
- Direttiva R & TTE 1999/5/EC sui terminali radio e di telecomunicazione (se il prodotto ha funzioni RF)

## RAEE

**Istruzioni sullo smaltimento**

Non smaltire questo dispositivo elettronico nei rifiuti urbani. Per ridurre l'inquinamento ed assicurare la più alta protezione dell'ambiente globale, riciclare questo dispositivo.

# INTRODUZIONE

## Contenuto della confezione

Disimballare con cura e verificare che siano presenti tutti gli articoli elencati di seguito negli accessori standard. Alcuni elementi degli accessori optional potrebbero non essere disponibili in base al modello, alle specifiche e all'area geografica. Controllare il luogo presso cui si è effettuato l'acquisto. Alcuni accessori potrebbero variare a seconda dell'area geografica.

La scheda della garanzia è fornita solo in zone specifiche. Consultare il rivenditore per informazioni dettagliate.

## Accessori standard

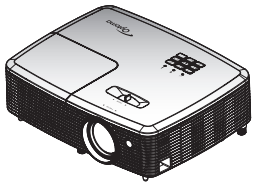

**Proiettore**

**Telecomando**

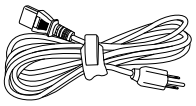

**Cavo di alimentazione**

- ☑ Manuale d'uso su CD
- ☑ Scheda di garanzia*
- ☑ Manuale dell'utente di base

**Documentazione**

**Nota:**

- *Il telecomando viene fornito con la batteria.*
- ** Per informazioni sulla garanzia Europea, visitare il sito www.optomaeurope.com.*

## Accessori optional

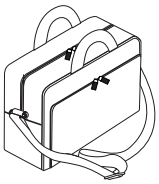

**Custodia**

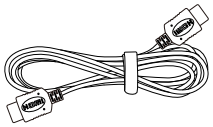

**Cavo HDMI**

**Nota:** *Gli accessori optional variano in base al modello, alle specifiche e alla regione.*

# INTRODUZIONE

## Descrizione del prodotto

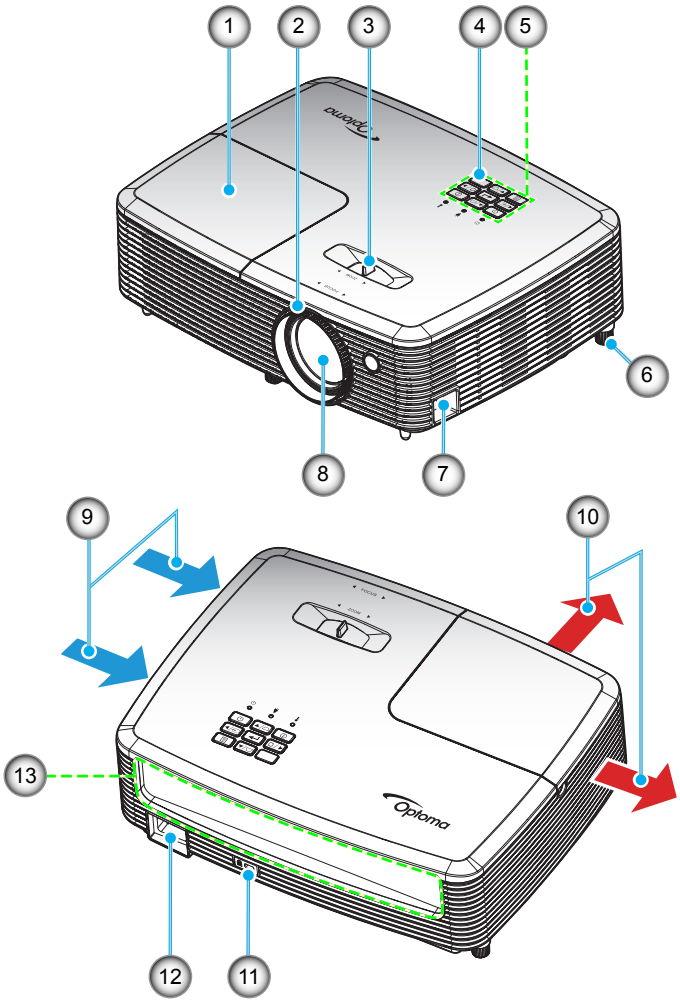


**Nota:**

- *Non ostruire le prese d'aria di ingresso o uscita del proiettore.*
- *Mantenere una distanza minima di 20 cm tra le etichette "entrata" e "uscita".*

| N. | Voce | N. | Voce |
|---|---|---|---|
| 1. | Coperchio lampada | 8. | Obiettivo |
| 2. | Ghiera di messa a fuoco | 9. | Ventilazione (presa d'aria) |
| 3. | Leva dello zoom | 10. | Ventilazione (uscita dell'aria) |
| 4. | Ricevitore IR | 11. | Dispositivo di sicurezza Kensington™ |
| 5. | Tastiera | 12. | Presa di alimentazione |
| 6. | Piedino di regolazione inclinazione | 13. | Ingresso/uscita |
| 7. | Barra di protezione | | |

# INTRODUZIONE

## Collegamenti

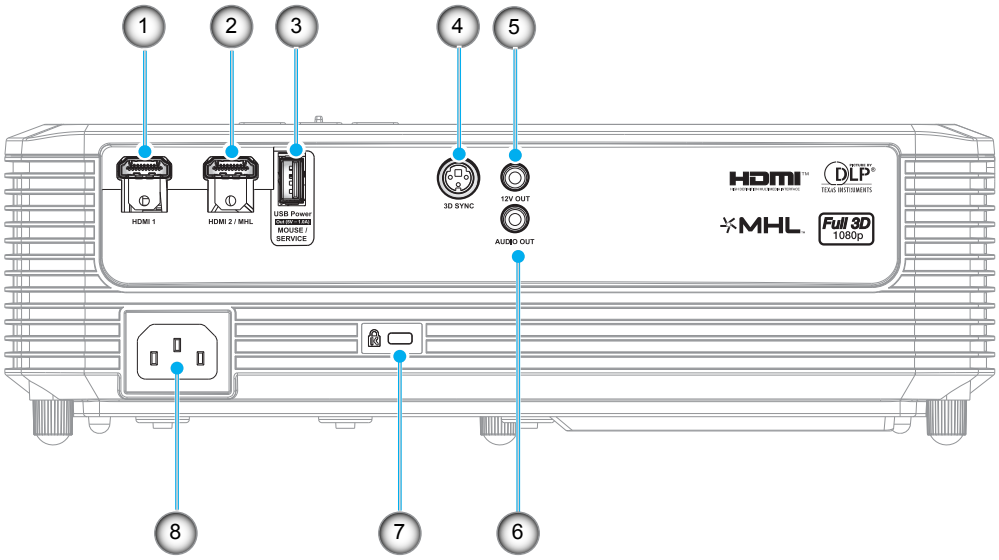


| N. | Voce |
|---|---|
| 1. | Connettore HDMI 1 |
| 2. | Connettore HDMI 2 / MHL |
| 3. | Connettore di uscita alimentazione USB (5 V⎓1 A) / MOUSE / connettore SERVICE |
| 4. | Connettore 3D Sync |
| 5. | Connettore 12V OUT |
| 6. | Connettore AUDIO OUT |
| 7. | Dispositivo di sicurezza Kensington™ |
| 8. | Presa di alimentazione |

**Nota:** *Il mouse remoto richiede un telecomando speciale.*

# INTRODUZIONE

## Tastiera

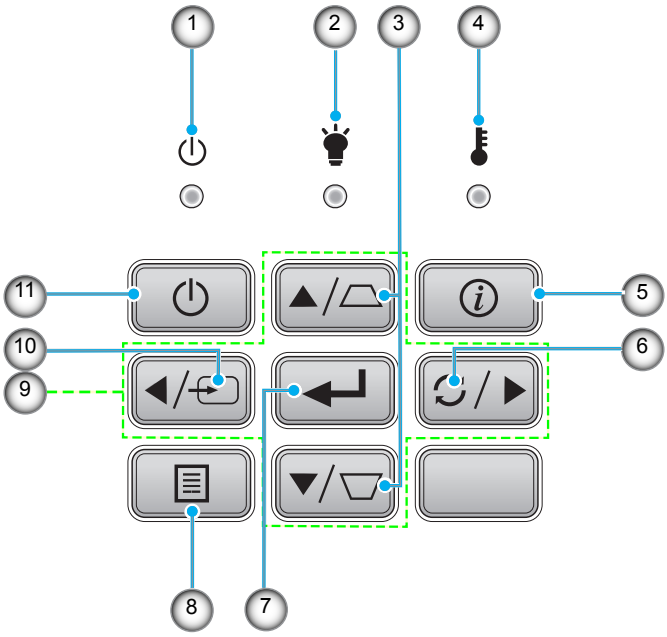


| N. | Voce | N. | Voce |
|---|---|---|---|
| 1. | LED di accensione/standby | 7. | Applica |
| 2. | LED lampada | 8. | Menù |
| 3. | Correzione distorsione trapezoidale | 9. | Quattro tasti direzionali e di selezione |
| 4. | LED Temperatura | 10. | Sorgente |
| 5. | Informazioni | 11. | Potenza |
| 6. | Sincronizzazione | | |

# INTRODUZIONE

## Telecomando

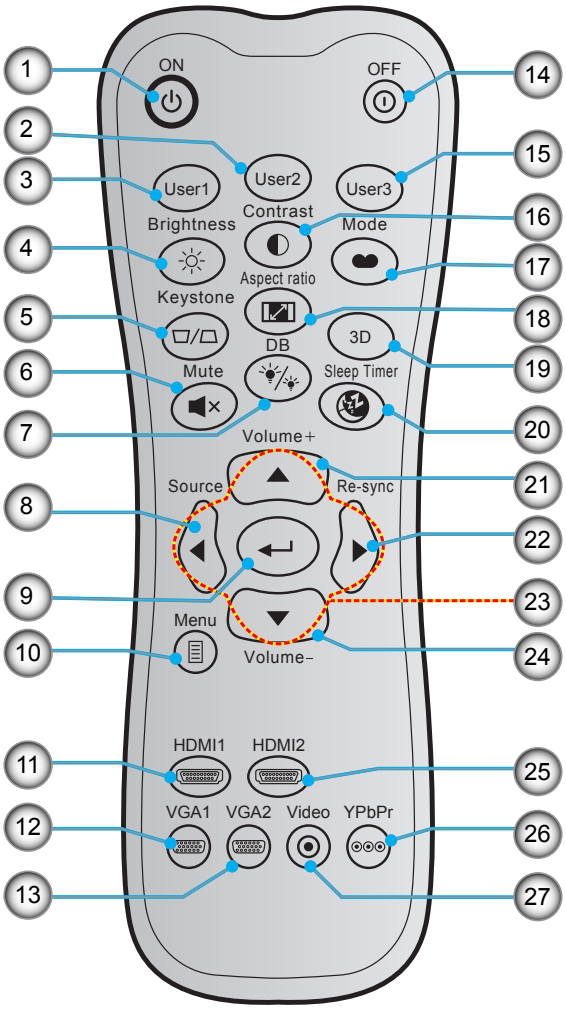


| N. | Voce | N. | Voce |
|---|---|---|---|
| 1. | Accensione | 15. | Utente 3 |
| 2. | Utente 2 | 16. | Contrasto |
| 3. | Utente 1 | 17. | Modalità display |
| 4. | Luminosità | 18. | Proporzioni |
| 5. | Correzione | 19. | Menu 3D On/Off |
| 6. | Esclusione | 20. | Timer sospensione |
| 7. | DB (Dynamic Black) | 21. | Volume + |
| 8. | Sorgente | 22. | Sincronizzazione |
| 9. | Applica | 23. | Quattro tasti direzionali e di selezione |
| 10. | Menù | 24. | Volume - |
| 11. | HDMI1 | 25. | HDMI2 |
| 12. | VGA1 (non supportato) | 26. | YPbPr (non supportato) |
| 13. | VGA2 (non supportato) | 27. | Video (non supportato) |
| 14. | Spegnimento | | |

**Nota:** *Alcuni tasti potrebbero non funzionali su modelli che non supportano queste funzioni.*

# INTRODUZIONE

## Telecomando 2

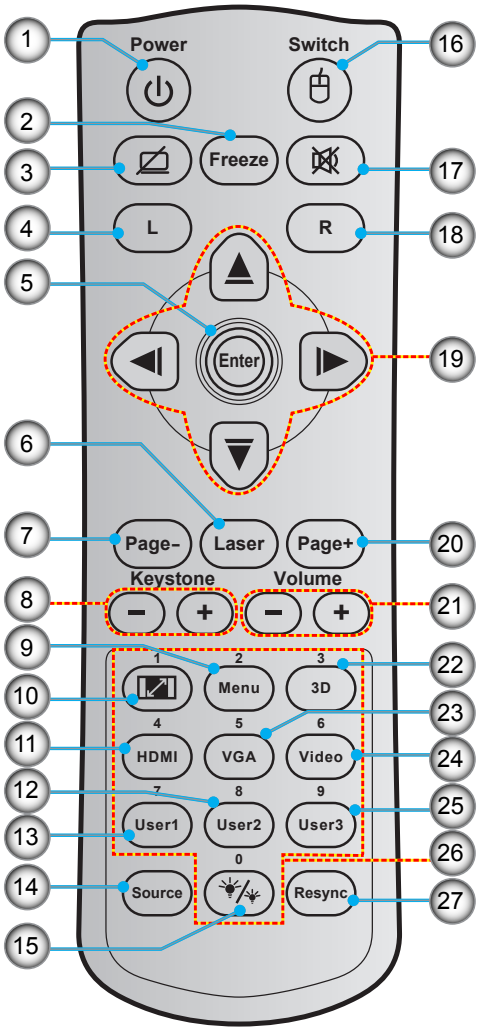


| N. | Voce | N. | Voce |
|---|---|---|---|
| 1. | Accensione/spegnimento | 15. | Modalità luminosa |
| 2. | Immagine fissa | 16. | Mouse On / Off |
| 3. | Schermo vuoto/disattivazione dell'audio | 17. | Esclusione |
| 4. | Clic tasto sinistro del mouse | 18. | Clic tasto destro del mouse |
| 5. | Applica | 19. | Quattro tasti direzionali e di selezione |
| 6. | Laser | 20. | Page + |
| 7. | Page - | 21. | Volume -/+ |
| 8. | Correzione - / + | 22. | Menu 3D On/Off |
| 9. | Menù | 23. | VGA |
| 10. | Proporzioni | 24. | Video |
| 11. | HDMI | 25. | Utente 3 |
| 12. | Utente 2 | 26. | Tastiera numerica (0-9) |
| 13. | Utente 1 | 27. | Sincronizzazione |
| 14. | Sorgente | | |

# CONFIGURAZIONE E INSTALLAZIONE

## Installazione del proiettore

Il proiettore è progettato per essere installato in una delle quattro posizioni possibili.

La disposizione della stanza o le preferenze personali detteranno l'installazione che sarà selezionata. Per determinare dove collocare il proiettore, considerare le dimensioni e la forma dello schermo, la posizione delle prese di corrente, come anche la distanza tra il proiettore ed il resto delle attrezzature.

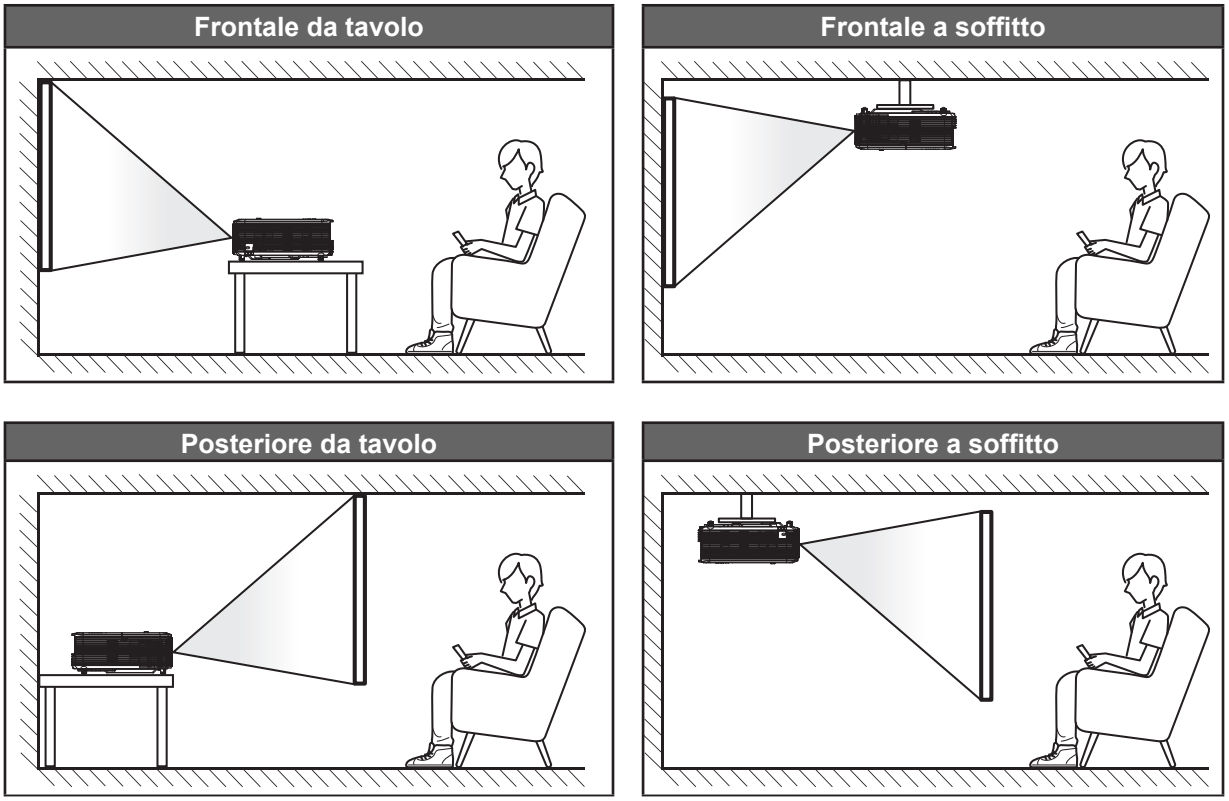


Il proiettore deve essere collocato su una superficie piatta e a 90 gradi / in perpendicolare rispetto allo schermo.

- Per informazioni su come determinare la posizione del proiettore per uno schermo di dimensioni specifiche, fare riferimento alla tabella delle distanze alle pagine *42-43*.
- Per informazioni su come determinare le dimensioni dello schermo per una distanza specifica, fare riferimento alla tabella delle distanze alle pagine *42-43*.

**Nota:** *Quanto più lontano si colloca il proiettore dallo schermo, più aumentano le dimensioni delle immagini proiettate e l'offset verticale aumenta proporzionalmente.*

**IMPORTANTE!**

*Non utilizzare il proiettore in un orientamento differente da tavolo o supporto da soffitto. Il proiettore deve essere orizzontale e non inclinato in avanti/all'indietro o a sinistra/destra. Qualsiasi altro orientamento invaliderà la garanzia e potrebbe ridurre la durata della lampada del proiettore o del proiettore stesso. Rivolgersi ad Optoma per consigli sull'installazione standard.*

# CONFIGURAZIONE E INSTALLAZIONE

## Collegamento delle sorgenti al proiettore

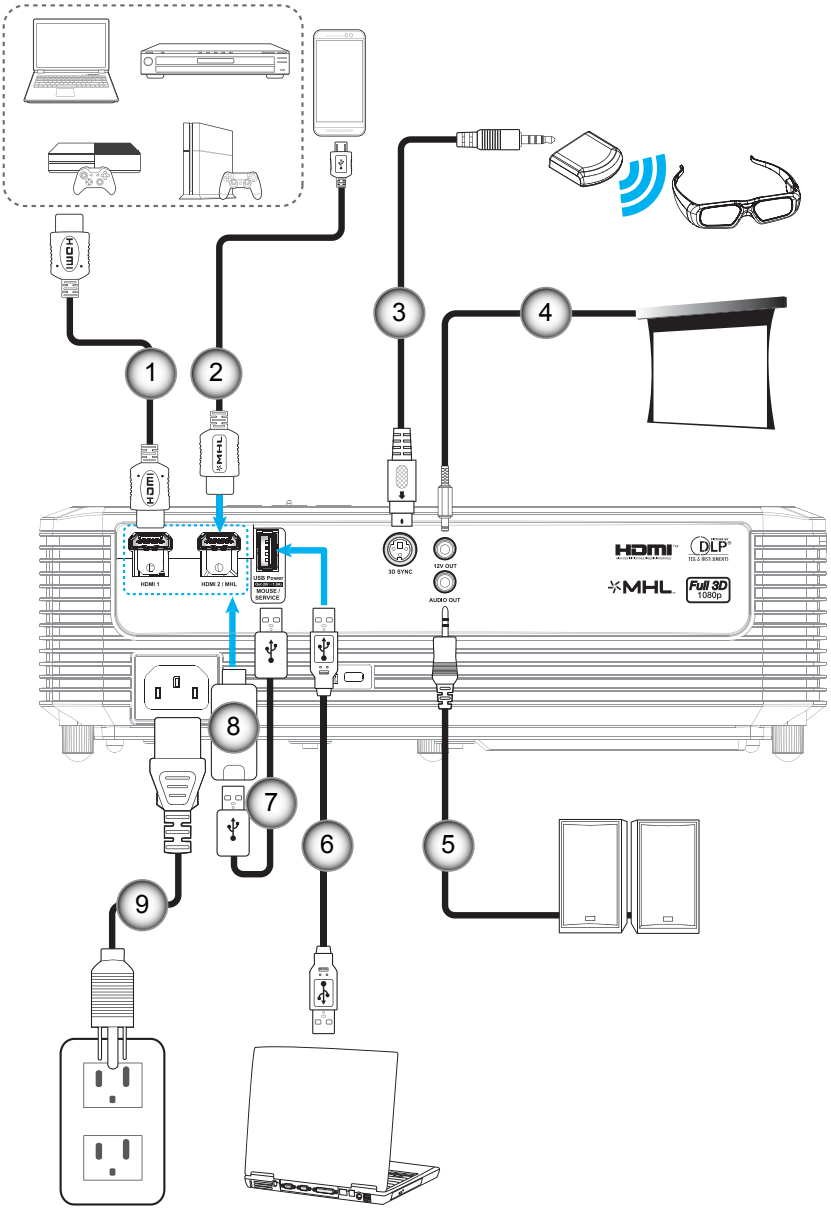


| N. | Voce |
|---|---|
| 1. | Cavo HDMI |
| 2. | Cavo HDMI/MHL |
| 3. | Cavo emettitore 3D |
| 4. | Connettore 12 V CC |
| 5. | Cavo uscita audio |
| 6. | Cavo USB (controllo mouse) |
| 7. | Cavo di alimentazione USB |
| 8. | Dongle HDMI |
| 9. | Cavo di alimentazione |

# CONFIGURAZIONE E INSTALLAZIONE

## Regolazione dell’immagine proiettata

### Altezza dell'immagine

Il proiettore è dotato di un piedino d’elevazione per regolare l’altezza dell’immagine.

1. Individuare il piedino regolabile sulla parte inferire del proiettore.
2. Girare i piedini regolabili in senso orario o antiorario per abbassare o sollevare il proiettore.

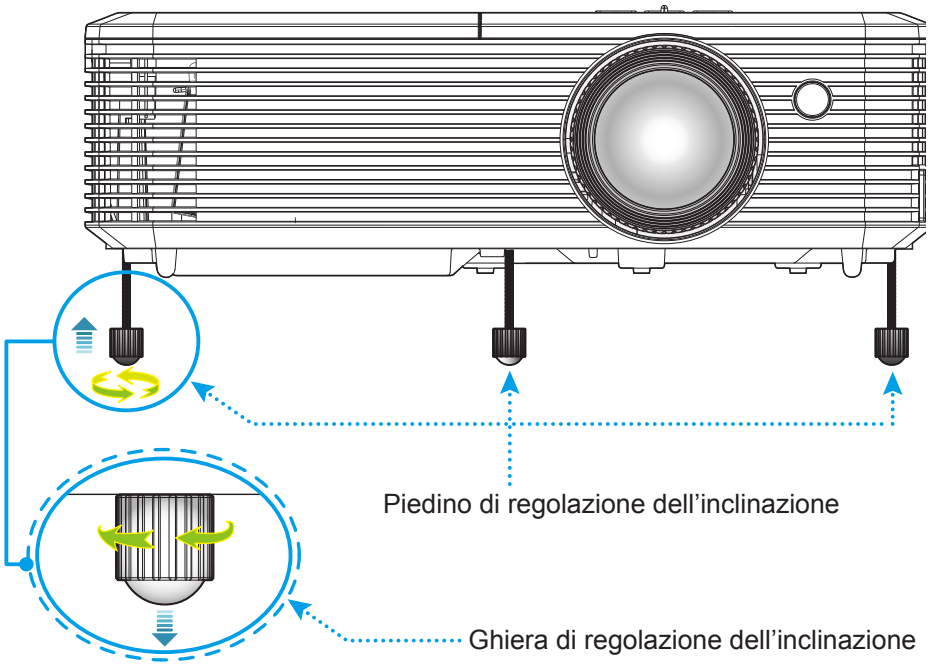


### Zoom e messa a fuoco

- Per regolare le dimensioni dell'immagine, girare la leva di zoom in senso orario o antiorario per aumentare o diminuire le dimensioni delle immagini proiettate.
- Per regolare la messa a fuoco, girare la ghiera di messa a fuoco in senso orario o antiorario finché l'immagine non è nitida e leggibile.

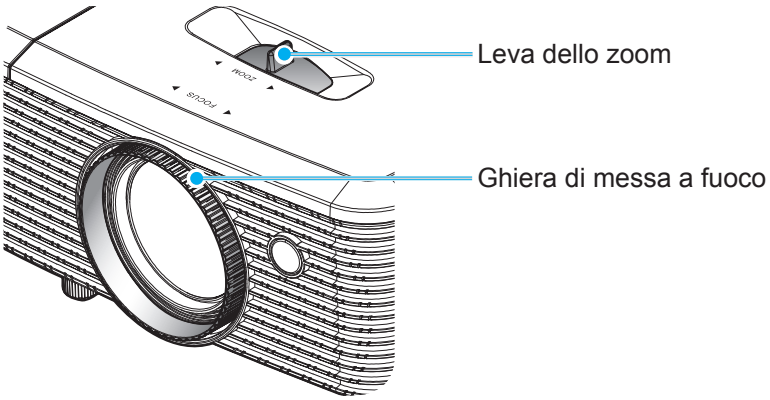


**Nota:** *Il proiettore mette a fuoco ad una distanza compresa tra 1,5 m e 10 m.*

# CONFIGURAZIONE E INSTALLAZIONE

## Configurazione del telecomando

**Inserimento/sostituzione delle batterie**

Per il telecomando sono fornite due batterie AAA.

1. Rimuovere il coperchio dello scomparto batterie sul retro del telecomando.
2. Inserire batterie AAA nel relativo vano, come illustrato.
3. Riporre di nuovo il coperchio sul telecomando.

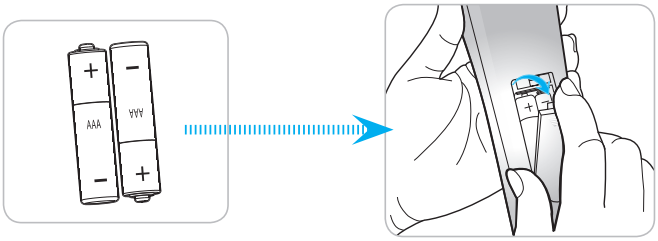


**Nota:** *Sostituire solo con batterie simili o equivalenti.*

***ATTENZIONE***

L'uso non corretto della batteria può causare perdite di liquido o esplosioni. Assicurarsi di osservare le istruzioni di seguito.

- Non mescolare tipi diversi di batterie. Le batterie di tipi diversi hanno differenti caratteristiche.
- Non mescolare batterie vecchie e nuove. Se si mescolano batterie vecchie e nuove, si può accorciare la durata delle nuove batterie o causare perdite di liquido nelle vecchie batterie.
- Rimuovere le batterie non appena si scaricano. I prodotti chimici che fuoriescono dalle batterie, se vengono a contatto con la pelle, possono provocare irritazioni. In caso di perdita di liquido, asciugare accuratamente con un panno umido.
- Le batterie in dotazione con questo prodotto possono avere una durata più breve a causa delle condizioni di conservazione.
- Se non si usa il telecomando per un periodo prolungato, rimuovere le batterie.
- Quando si smaltisce la batteria, è necessario osservare le normative dell'area o del Paese.

**Portata effettiva**

Il sensore a raggi infrarossi (IR) del telecomando si trova sulla parte superiore e frontale del proiettore. Per funzionare in modo corretto, il telecomando deve essere tenuto con una inclinazione massima di 30 gradi rispetto al sensore IR del proiettore. La distanza tra il telecomando ed il sensore non deve essere superiore a 7 metri.

- Assicurarsi che tra il telecomando ed il sensore IR del proiettore non ci siano ostacoli che possano disturbare i raggi infrarossi.
- Assicurarsi che sul trasmettitore IR del telecomando non si rifletta direttamente la luce solare o lampade fluorescenti.
- Tenere il telecomando ad una distanza di oltre 2 metri dalle lampade fluorescenti per evitare anomalie.
- Se il telecomando è vicino a lampade fluorescenti a inverter, a volte potrebbe non funzionare correttamente.
- Se il telecomando e il proiettore si trovano troppo vicini, il telecomando potrebbe non funzionare correttamente.
- Quando si punta verso lo schermo, la distanza effettiva tra il telecomando e lo schermo deve essere inferiore a 5 metri e il fascio a infrarossi si deve riflettere sul proiettore. Tuttavia, la portata effettiva potrebbe variare a seconda degli schermi.

# CONFIGURAZIONE E INSTALLAZIONE

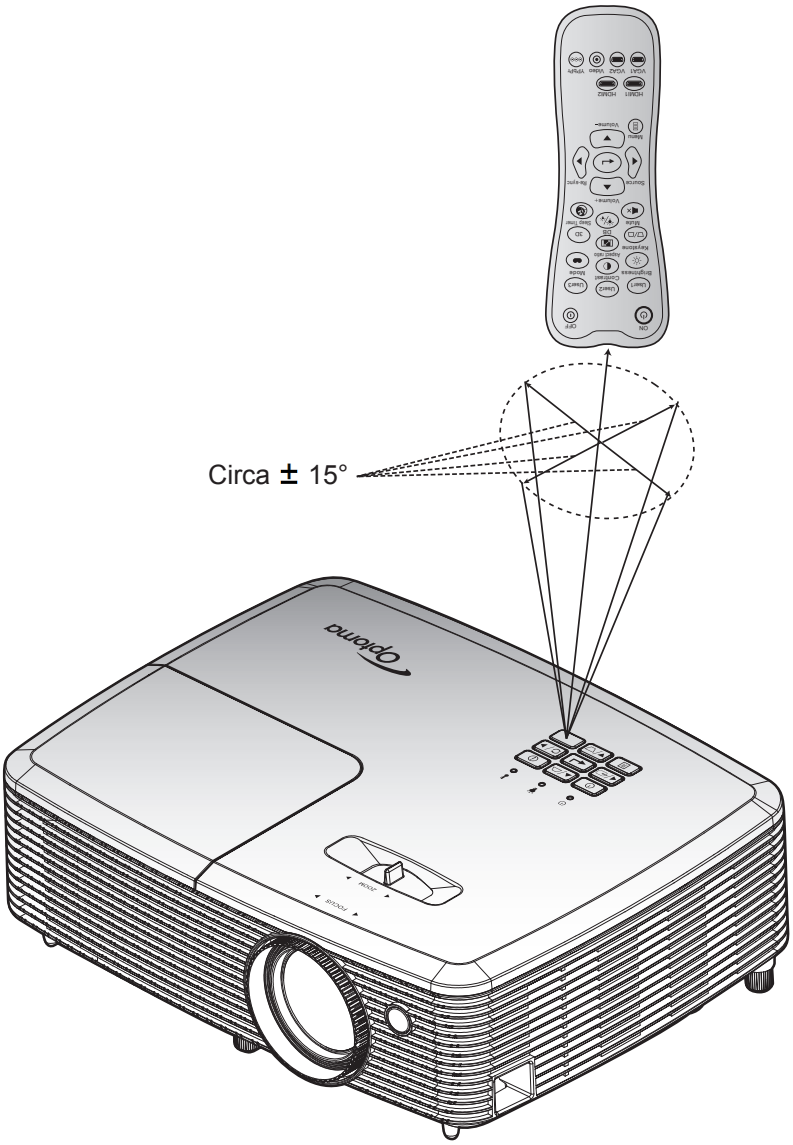

# USO DEL PROIETTORE

## Accensione/spegnimento del proiettore

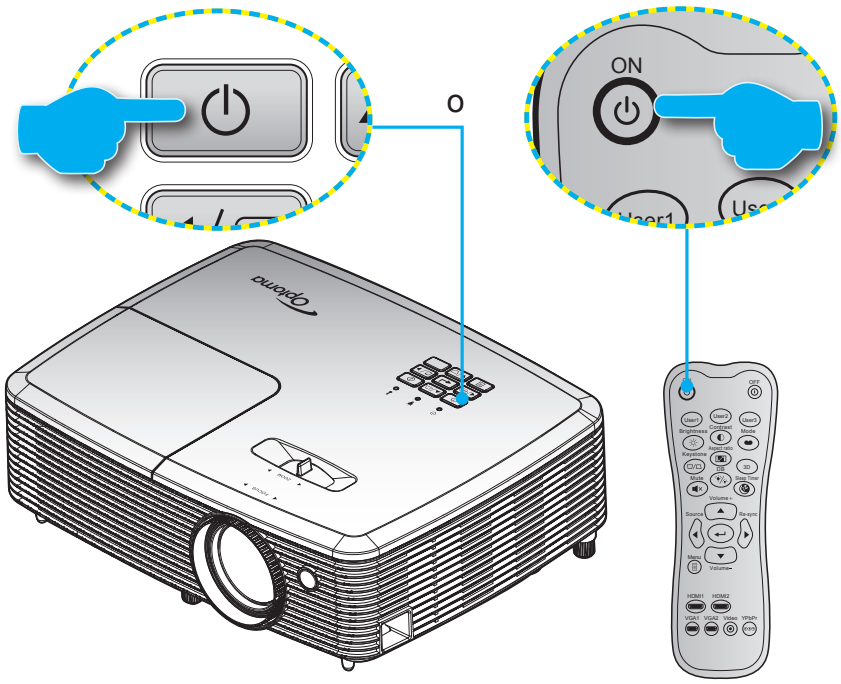


### Accensione

1. Inserire saldamente il cavo elettrico e il cavo segnale/sorgente. Una volta effettuato il collegamento, il LED di accensione/standby diventa rosso.
2. Accendere il proiettore premendo "⏻" sul tastierino del proiettore o "⏻" sul telecomando.
3. La schermata iniziale viene visualizzata dopo circa 10 secondi ed il LED di accensione/standby lampeggerà di colore verde o blu lampeggiante.

**Nota:** *La prima volta che si accende il proiettore, verrà richiesto di selezionare la lingua preferita, l'orientamento della proiezione e altre impostazioni.*

### Spegnimento

1. Spegnere il proiettore premendo "⏻" sul tastierino del proiettore o "⏻" sul telecomando.
2. Viene visualizzato il seguente messaggio:

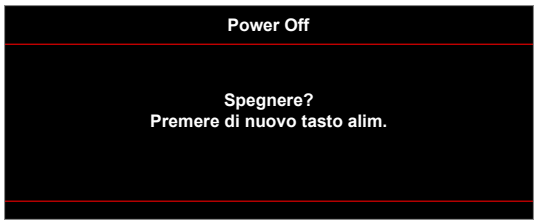


3. Premere di nuovo il tasto "⏻" o "⏻" per confermare, diversamente il messaggio scompare dopo 15 secondi. Quando si preme il tasto "⏻" o "⏻" per la seconda volta, il proiettore si spegne.
4. Le ventoline di raffreddamento continuano a funzionare per circa 10 secondi durante il ciclo di raffreddamento, ed il LED di accensione/standby lampeggerà di colore verde o blu lampeggiante. Quando il LED di accensione/standby diventa rosso scuro significa che il proiettore è entrato in modalità standby. Per riaccendere il proiettore, è necessario attendere finché il ciclo di raffreddamento è terminato ed il proiettore accede alla modalità standby. Quando il proiettore è in modalità standby, premere di nuovo il tasto "⏻" per accenderlo.
5. Scollegare il cavo di alimentazione dalla presa elettrica e dal proiettore.

**Nota:** *Si consiglia di non riaccendere il proiettore subito dopo lo spegnimento.*

# CONFIGURAZIONE E INSTALLAZIONE

## Selezione di una sorgente di ingresso

Accendere la sorgente connessa che si desidera visualizzare (computer, notebook, lettore video, ecc.). Il proiettore rileverà automaticamente la sorgente. Se sono connesse varie sorgenti, premere il tasto Source sul tastierino del proiettore o sul telecomando per selezionare l'ingresso desiderato.

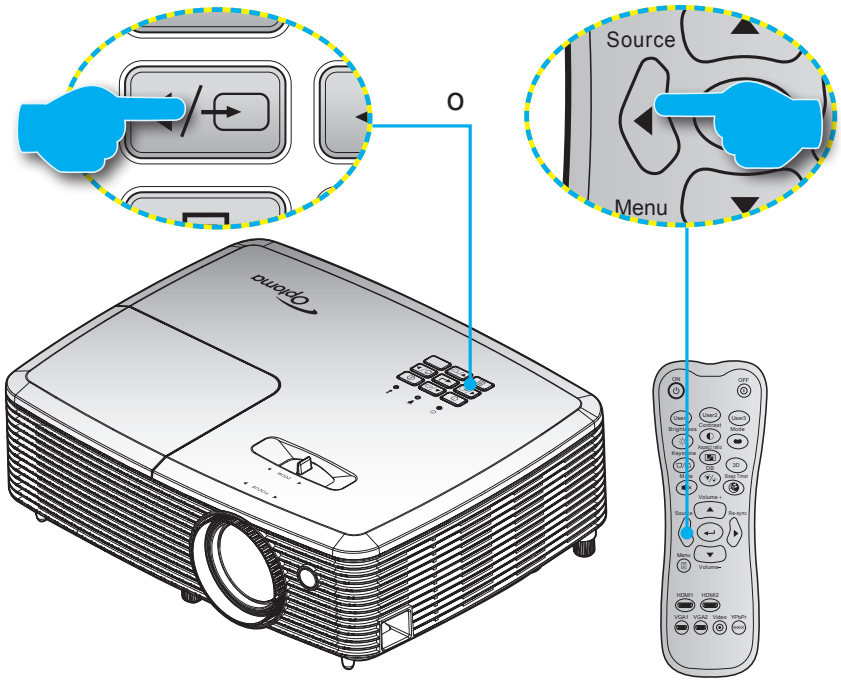

# USO DEL PROIETTORE

## Navigazione sul menù e funzioni

Il proiettore ha dei menù OSD multilingue che consentono di eseguire le regolazioni dell'immagine e di cambiare una varietà di impostazioni. Il proiettore rileverà automaticamente la sorgente.

1. Premere il tasto ☰ del telecomando o del tastierino del proiettore per aprire il menù OSD.
2. Quando il menù OSD è visualizzato, usare i tasti ▲▼ per selezionare qualsiasi voce del menù principale. Mentre si eseguono le selezioni in una pagina particolare, premere il tasto ↵ o ▶ per accedere al menù secondario.
3. Usare i tasti ◀▶ per selezionare la voce desiderata nel menù secondario, quindi premere il tasto ↵ o ▶ per visualizzare altre impostazioni. Regolare le impostazioni con i tasti ◀▶.
4. Nel menù secondario, selezionare la voce successiva e regolarla come descritto sopra.
5. Premere ↵ o ▶ per confermare e la schermata tornerà al menù principale.
6. Per uscita, premere di nuovo ◀ o ☰. Il menù OSD si chiuderà ed il proiettore salverà automaticamente le nuove impostazioni.

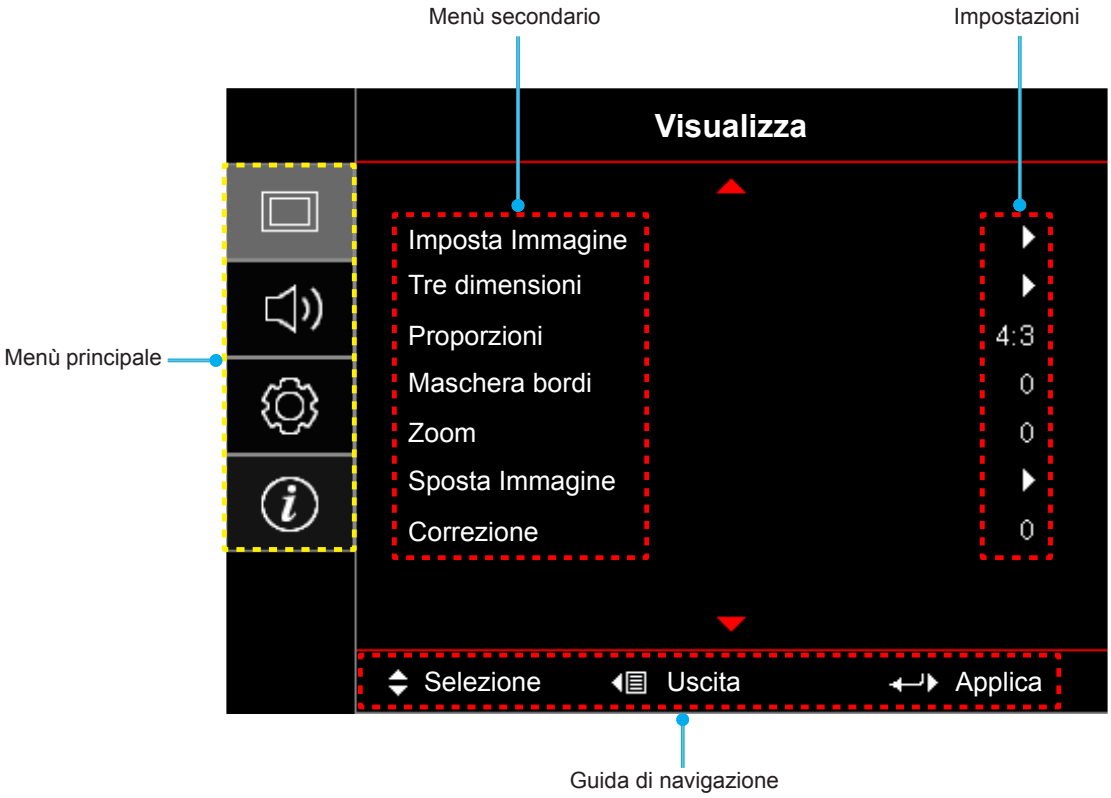

# USO DEL PROIETTORE

## Struttura del menù OSD

| Menù principale | Menù secondario | Menù secondario 2 | Menù secondario 3 | Menù secondario 4 | Valori |
|---|---|---|---|---|---|
| Visualizza | Imposta Immagine | Modalità display [Video] | | | Cinema |
| | | | | | vivo |
| | | | | | Gioco |
| | | | | | Riferimento |
| | | | | | Luminosa |
| | | | | | Utente |
| | | | | | Tre dimensioni |
| | | | | | ISF Giorno |
| | | | | | ISF Notte |
| | | | | | ISF 3D |
| | | Luminosità | | | -50~50 |
| | | Contrasto | | | -50~50 |
| | | Nitidezza | | | 1~15 |
| | | Colore | | | -50~50 |
| | | Tonalità | | | -50~50 |
| | | Gamma | Film | | |
| | | | Video | | |
| | | | Grafica | | |
| | | | Standard(2.2) | | |
| | | | 1.8 | | |
| | | | 2.0 | | |
| | | | 2.4 | | |
| | | Impostazioni colore | BrilliantColor™ | | 1~10 |
| | | | Temp. colore [Modello dati] | | Caldo |
| | | | | | Standard |
| | | | | | Freddo |
| | | | | | Più freddo |
| | | | Corrispondenza Colore | Colore | R [Imp. predefinite] |
| | | | | | G |
| | | | | | B |
| | | | | | C |
| | | | | | Y |
| | | | | | M |
| | | | | | W |
| | | | | Tinta | -50~50 [Imp. predefinite: 0] |
| | | | | Saturazione | -50~50 [Imp. predefinite: 0] |
| | | | | Guadagno | -50~50 [Imp. predefinite: 0] |
| | | | | Reset | Annulla [Imp. predefinite] |
| | | | | | Sì |
| | | | | Uscita | |

# USO DEL PROIETTORE

| Menù principale | Menù secondario | Menù secondario 2 | Menù secondario 3 | Menù secondario 4 | Valori |
|---|---|---|---|---|---|
| Visualizza | Imposta Immagine | Impostazioni colore | Guadagno/bias RGB | Guadagno Rosso | -50~50 |
| | | | | Guadagno Verde | -50~50 |
| | | | | Guadagno Blu | -50~50 |
| | | | | Bias Rosso | -50~50 |
| | | | | Bias Verde | -50~50 |
| | | | | Bias Blu | -50~50 |
| | | | | Reset | Annulla [Imp. predefinite] |
| | | | | | Sì |
| | | | | Uscita | |
| | | | Spazio Colore [Non ingresso HDMI] | | Auto [Imp. predefinite] |
| | | | | | RGB |
| | | | | | YUV |
| | | | Spazio Colore [Ingresso HDMI] | | Auto [Imp. predefinite] |
| | | | | | RGB (0-255) |
| | | | | | RGB (16-235) |
| | | | | | YUV |
| | | Modalità luminosa [Base lampada - Video] | | | Luminosa [Imp. predefinite] |
| | | | | | Eco. |
| | | | | | Dynamic |
| | | | | | Eco+ |
| | | Reset | | | |
| | Tre dimensioni | Modalità 3D | | | Off |
| | | | | | DLP Link |
| | | | | | VESA [Imp. predefinite] |
| | | 3D->2D | | | Tre dimensioni [Imp. predefinite] |
| | | | | | L |
| | | | | | R |
| | | 3D Formato | | | Auto [Imp. predefinite] |
| | | | | | SBS |
| | | | | | Top and Bottom |
| | | | | | Frame Sequential |
| | | Inv. sinc. 3D | | | On |
| | | | | | Off [Imp. predefinite] |
| | Proporzioni | | | | 4:3 |
| | | | | | 16:9 |
| | | | | | LBX [Eccetto modelli SVGA XGA] |
| | | | | | Nativo |
| | | | | | Auto |
| | Maschera bordi | | | | 0~10 [Imp. predefinite: 0] |
| | Zoom | | | | -5~25 [Imp. predefinite: 0] |

# USO DEL PROIETTORE

| Menù principale | Menù secondario | Menù secondario 2 | Menù secondario 3 | Menù secondario 4 | Valori |
|---|---|---|---|---|---|
| Visualizza | Sposta Immagine | H: 0; V: -50 | | | [Imp. predefinite: 0] |
| | | H: -50; V: 0 | | | |
| | | H: 50; V: 0 | | | |
| | | H: 0; V: 50 | | | |
| | | H: -50; V: 0 | | | |
| | | H: 0; V: -50 | | | |
| | | H: 50; V: 0 | | | |
| | | H: 0; V: 50 | | | |
| | Correzione | | | | -40~40 [Imp. predefinite: 0] |
| Audio | Esclusione | | | | Off [Imp. predefinite] |
| | | | | | On |
| | Volume | | | | 0-10 [Imp. predefinite: 5] |
| Imposta | Proiezione | | | | Frontale [Imp. predefinite] |
| | | | | | Posteriore |
| | | | | | Soffitto-In alto |
| | | | | | Posteriore-In alto |
| | Impostazioni lampada | Memo lampada | | | Off |
| | | | | | On [Imp. predefinite] |
| | | Reset lampada | | | Annulla [Imp. predefinite] |
| | | | | | Sì |
| | Imposta Filtri | Ore Uso Filtro | | | (Solo lettura) |
| | | Optional Filter Installed | | | Sì |
| | | | | | No |
| | | Promemoria Filtro | | | Off |
| | | | | | 300 ore |
| | | | | | 500 ore [Imp. predefinite] |
| | | | | | 800 ore |
| | | | | | 1000 ore |
| | | Filtro Reset | | | Annulla [Imp. predefinite] |
| | | | | | Sì |
| | Imposta Potenza | Accensione diretta | | | Off [Imp. predefinite] |
| | | | | | On |
| | | Attivazione segnale | | | Off [Imp. predefinite] |
| | | | | | On |
| | | Spegnimento autom. (min) | | | 0~180 (5 min di incrementi) [Imp. predefinite: 20] |
| | | Timer sospensione (min) | | | 0 - 990 (30 min di incrementi) [Imp. predefinite: 0] |
| | | | Siempre encendido | | Sì |
| | | | | | No [Imp. predefinite] |

# USO DEL PROIETTORE

| Menù principale | Menù secondario | Menù secondario 2 | Menù secondario 3 | Menù secondario 4 | Valori |
|---|---|---|---|---|---|
| Imposta | Imposta Potenza | Sommario | | | Off [Imp. predefinite] |
| | | | | | On |
| | | Alimentazione USB | | | Off [Imp. predefinite] |
| | | | | | On |
| | | | | | Auto |
| | Sicurezza | Sicurezza | | | |
| | | Timer di sicurezza | Mese | | |
| | | | Giorno | | |
| | | | Ora | | |
| | | Modifica Password | | | |
| | Imposta HDMI Link | HDMI Link | | | Off |
| | | | | | On |
| | | Includi TV | | | No |
| | | | | | Sì |
| | | Power On Link | | | Reciproco |
| | | | | | PJ->Device |
| | | | | | Device->PJ |
| | | Power Off Link | | | Off |
| | | | | | On |
| | Pattern di prova | | | | Griglia verde |
| | | | | | Griglia Magenta |
| | | | | | Griglia Bianco |
| | | | | | Bianco |
| | | | | | Off |
| | Impostazioni Remote [dipende dal telecomando] | Funzione IR | | | On |
| | | | | | Off |
| | | Utente1 | | | HDMI 2 [Imp. predefinite] |
| | | | | | Pattern di prova |
| | | | | | Luminosità |
| | | | | | Contrasto |
| | | | | | Timer sospensione |
| | | | | | Corrispondenza Colore |
| | | | | | Temp. colore |
| | | | | | Gamma |
| | | | | | Proiezione |
| | | | | | Impostazioni lampada |
| | | | | | Zoom |
| | | | | | Immagine fissa |
| | | | | | MHL |

| Menù principale | Menù secondario | Menù secondario 2 | Menù secondario 3 | Menù secondario 4 | Valori |
|---|---|---|---|---|---|
| Imposta | Impostazioni Remote [dipende dal telecomando] | Utente2 | | | HDMI 2 |
| | | | | | Pattern di prova |
| | | | | | Luminosità |
| | | | | | Contrasto |
| | | | | | Timer sospensione |
| | | | | | Corrispondenza Colore |
| | | | | | Temp. colore |
| | | | | | Gamma |
| | | | | | Proiezione |
| | | | | | Impostazioni lampada |
| | | | | | Zoom |
| | | | | | Immagine fissa |
| | | | | | MHL [Imp. predefinite] |
| | | Utente3 | | | HDMI 2 |
| | | | | | Pattern di prova |
| | | | | | Luminosità |
| | | | | | Contrasto |
| | | | | | Timer sospensione [Imp. predefinite] |
| | | | | | Corrispondenza Colore |
| | | | | | Temp. colore |
| | | | | | Gamma |
| | | | | | Proiezione |
| | | | | | Impostazioni lampada |
| | | | | | Zoom |
| | | | | | Immagine fissa |
| | | | | | MHL |
| | Interruttore 12 V | | | | On |
| | | | | | Off |
| | Opzioni | Lingua | | | English [Imp. predefinite] |
| | | | | | Deutsch |
| | | | | | Français |
| | | | | | Italiano |
| | | | | | Español |
| | | | | | Português |
| | | | | | Polski |
| | | | | | Nederlands |
| | | | | | Svenska |
| | | | | | Norsk/Dansk |
| | | | | | Suomi |
| | | | | | ελληνικά |
| | | | | | 繁體中文 |
| | | | | | 简体中文 |
| | | | | | 日本語 |
| | | | | | 한국어 |

# USO DEL PROIETTORE

| Menù principale | Menù secondario | Menù secondario 2 | Menù secondario 3 | Menù secondario 4 | Valori |
|---|---|---|---|---|---|
| Imposta | Opzioni | Lingua | | | Русский |
| | | | | | Magyar |
| | | | | | Čeština |
| | | | | | عـربي |
| | | | | | ไทย |
| | | | | | Türkçe |
| | | | | | فارســـى |
| | | | | | Tiếng Việt |
| | | | | | Bahasa Indonesia |
| | | | | | Română |
| | | | | | Slovenčina |
| | | Impostazioni Menù | Posizione menu | | In alto a sinistra |
| | | | | | In alto a destra |
| | | | | | Centro [Imp. predefinite] |
| | | | | | In basso a sinistra |
| | | | | | In basso a destra |
| | | | Menu Timer | | Off |
| | | | | | 5 Secondi |
| | | | | | 10 Secondi [Imp. predefinite] |
| | | Origine auto. | | | Off [Imp. predefinite] |
| | | | | | On |
| | | Origine input | | | HDMI1 |
| | | | | | HDMI2/MHL |
| | | Nome Ingresso | HDMI1 | | Imp. predefinite [Imp. predefinite] |
| | | | | | Personali |
| | | | HDMI2/MHL | | Imp. predefinite [Imp. predefinite] |
| | | | | | Personali |
| | | Altitudine elevata | | | Off [Imp. predefinite] |
| | | | | | On |
| | | Blocca Modalità Display | | | Off [Imp. predefinite] |
| | | | | | On |
| | | Blocco tastiera | | | Off [Imp. predefinite] |
| | | | | | On |
| | | Nascondi informazioni | | | Off [Imp. predefinite] |
| | | | | | On |
| | | Logo | | | Imp. predefinite [Imp. predefinite] |
| | | | | | Neutro |
| | | Colore di sfondo | | | Nessuno [Imp. predefinite] |
| | | | | | Blu |
| | | | | | Rosso |
| | | | | | Verde |
| | | | | | Grigio |
| | | | | | Logo |

| Menù principale | Menù secondario | Menù secondario 2 | Menù secondario 3 | Menù secondario 4 | Valori |
|---|---|---|---|---|---|
| Imposta | Reset | Reset OSD | | | Annulla [Imp. predefinite] |
| | | | | | Sì |
| | | Ripristina a valori di fabbrica | | | Annulla [Imp. predefinite] |
| | | | | | Sì |
| Informazioni | Numero di Registrazione | | | | |
| | Numero di Serie | | | | |
| | Sorgente | | | | |
| | Risoluzione | | | | 00x00 |
| | Frequenza di Aggiornamento | | | | 0,00Hz |
| | Modalità display | | | | |
| | Ore lampada | Modalità luminosa | | | 0 hr |
| | | Modalità Eco | | | 0 hr |
| | | Modalità dinamica | | | 0 hr |
| | | Modalità Eco+ | | | 0 hr |
| | | Ore totali | | | |
| | Ore filtro | | | | |
| | Modalità luminosa | | | | |
| | Versione FW | Sistema | | | |
| | | MCU | | | |

**Nota:**

- *"Reset lampada" nell'OSD ripristinano Ore lampada nell'OSD e Ore lampada in modalità assistenza. Le ore di proiezione in modalità assistenza non vengono ripristinate.*
- *Quando si apportano modifica nella funzione "Funzione IR", "Proiezione" o "Blocco tastiera", sullo schermo viene visualizzato un messaggio di conferma. Selezione "Sì" per salvare le impostazioni.*
- *Ogni modalità di visualizzazione può essere regolata e il valore salvato.*
- *In maschera bordi di temporizzazione 3D, lo zoom/la mascheratura del bordo vengono disabilitati per evitare l'interruzione dell'immagine.*

# USO DEL PROIETTORE

## *Menù Visualizza*

### Menù Visualizza: Imposta Immagine

**Modalità display**

Ci sono diverse impostazioni predefinite ottimizzate per vari tipi d'immagine.

- **Cinema**: Selezione questa modalità per Home Theater.
- **vivo**: In questa modalità, la saturazione del colore e la luminosità sono ben bilanciate. Selezionare questa modalità per i giochi.
- **Gioco**: Selezione questa modalità per aumentare il livello di luminosità e di tempo di risposta per videogiochi.
- **Riferimento**: Questa modalità serve a riprodurre, il più fedelmente possibile, l'immagine nel modo voluto dal regista. Il colore, la temperatura colore, la luminosità e la gamma sono configurati tutti quanti in base ai livelli di riferimento standard. Selezionare questa modalitèa per guardare un video.
- **Luminosa**: Colori e luminosità massimi per l'input PC.
- **Utente**: Memorizza le impostazioni dell'utente.
- **Tre dimensioni**: Per ottenere l'effetto 3D, è necessario disporre di occhiali 3D. Assicurarsi che il PC/ il dispositivo portatile disponga di una scheda grafica Quad buffer con uscita di segnale da 120Hz e di un lettore 3D installato.
- **ISF Giorno**: Ottimizza l'immagine con la modalità ISF Giorno in modo che sia perfettamente calibrata e con una qualità elevata.
- **ISF Notte**: Ottimizza l'immagine con la modalità ISF Notte in modo che sia perfettamente calibrata e con una qualità elevata.
- **ISF 3D**: Ottimizza l'immagine con la modalità ISF 3D in modo che sia perfettamente calibrata e con una qualità elevata.

**Luminosità**

Regola la luminosità delle immagini.

**Contrasto**

Il contrasto controlla la differenza tra le aree più chiare e più scure dell'immagine.

**Nitidezza**

Regola la nitidezza dell'immagine.

**Colore**

Regola un'immagine video da bianco e nero a colori completamente saturi.

**Tonalità**

Regola il bilanciamento dei colori rosso e verde.

**Gamma**

Impostare il tipo di curva gamma. Dopo avere completato l'impostazione e la sintonizzazione iniziale, usare la funzione di regolazione Gamma per ottimizzare il rendimento dell'immagine.

- **Film:** Per Home Theater.
- **Video:** Per sorgente video o TV.
- **Grafica:** Per sorgente PC/Foto.
- **Standard(2.2):** Per le impostazioni standardizzate.
- **1.8/ 2.0/ 2.4:** Per sorgente PC/Foto specifica.

**Impostazioni colore**

Configurare le impostazioni colore.

- **BrilliantColor™:** Questa voce regolabile impiega un nuovo algoritmo di elaborazione del colore e miglioramenti per abilitare una maggiore luminosità fornendo alle immagini colori più reali e vibranti.
- **Temp. colore (solo modalità dati):** Selezionare una temperatura colore tra Caldo, Standard, Freddo e Più freddo.
- **Corrispondenza Colore:** Selezione le seguenti opzioni:
  - Colore: Regolare i livelli di rosso (R), verde (G), nero (B), ciano (C), giallo (Y), magenta (M) e bianco (W) dell'immagine.
  - Tinta: Regola il bilanciamento dei colori rosso e verde.
  - Saturazione: Regola un’immagine video da bianco e nero a colori completamente saturi.
  - Guadagno: Regolare la luminosità dell'immagine.
  - Reset: Ripristinare le impostazioni predefinite per Corrispondenza Colore.
  - Uscita: Uscita dal menù "Corrispondenza Colore".
- **Guadagno/bias RGB:** Questa impostazione consente di configurare la luminosità (guadagno) e il contrasto (bias) di un'immagine.
  - Reset: Ripristinare le impostazioni predefinite per Guadagno/bias RGB.
  - Uscita: Uscita dal menù "Guadagno/bias RGB".
- **Spazio Colore (solo ingresso non HDMI):** Selezione un tipo di matrice a colori adeguato tra le seguenti opzioni: Auto, RGB o YUV.
- **Spazio Colore (solo ingresso HDMI):** selezione un tipo di matrice a colori adeguato tra le seguenti opzioni: Auto, RGB (0-255), RGB (16-235) e YUV.

**Modalità luminosa (Base lampada - Video)**

Regolare le impostazioni della modalità Luminosità per i proiettori con lampada.

- **Luminosa:** Scegliere "Luminosa" per aumentare la luminosità.
- **Eco.:** Scegliere "Eco." per abbassare la potenza della lampada del proiettore che diminuirà il consumo energetico ed aumenterà la durata della lampada.
- **Dynamic:** Selezione "Dynamic" per diminuire la potenza della lampada in base al livello di luminosità del contenuto e regolare in modo dinamico il consumo energetico della lampada tra il 100% e il 30%. La vita utile della lampada viene estesa.
- **Eco+:** Quando si attiva la modalità Eco+, viene rilevato automaticamente il livello di luminosità del contenuto per ridurre nettamente il consumo energetico della lampada (fino al 70%) nei periodi di inattività.

**Reset**

Ripristinare le impostazioni predefinite per Impostazioni colore.

## Menù Visualizza 3D

**Modalità 3D**

Utilizzare questa opzione per disabilitare la funzione 3D o selezionare la corretta funzione 3D.

- **Off:** Selezione "Off" per disattivare la modalità 3D.
- **DLP Link:** Selezione per usare le impostazioni ottimizzate per gli occhiali 3D DLP.
- **VESA:** Selezionare "VESA" per usare le impostazioni ottimizzate per gli occhiali VESA 3D.

**3D->2D**

Utilizzare questa opzione per specificare la modalità di visualizzazione sullo schermo del contenuto 3D.

- **Tre dimensioni:** Visualizza il segnale 3D.
- **L (Sinistra):** Visualizza il fotogramma sinistro del contenuto 3D.
- **R (Destra):** Visualizza il fotogramma destro del contenuto 3D.

**3D Formato**

Utilizzare questa opzione per selezionare il contenuto adeguato del formato 3D.

- **Auto:** Quando si rileva un segnale di identificazione 3D, il formato 3D viene selezionato automaticamente.
- **SBS:** Visualizza il segnale 3D in formato "Side-by-Side".
- **Top and Bottom:** Visualizzare il segnale 3D in formato "Top and Bottom".
- **Frame Sequential:** Visualizzare il segnale 3D in formato "Frame Sequential".

**Inv. sinc. 3D**

Utilizzare questa opzione per abilitare/disabilitare la funzione Inv. sinc. 3D.

## Visualizzare il menù Proporzioni

**Proporzioni**

Selezione le proporzioni dell'immagine visualizzate tra le seguenti opzioni:

- **4:3:** Questo formato è per sorgenti di ingresso 4:3.
- **16:9:** Questo formato è per sorgenti di ingresso 16:9, come HDTV e DVD che sono migliorate per TV widescreen.
- **LBX (eccetto modelli SVGA e XGA):** Questo formato è per sorgenti Letterbox non-16x9 e se si usano obiettivi esterni 16x9 per visualizzare proporzioni di 2,35:1 usando la risoluzione a schermo intero.
- **Nativo:** Questo formato visualizza l’immagine originale senza alcun proporzionamento.
- **Auto:** Selezione automatica del formato appropriato di visualizzazione.

**Nota:**

- *Informazioni dettagliate sulla modalità LBX:*
  - *Alcuni DVD in formato LBX non sono adatti per TV 16x9. In questo caso, l'immagine non appare corretta quando viene visualizzata in modalità 16:9. In tal caso, usare la modalità 4:3 per guardare il DVD. Se i contenuti stessi non sono 4:3, appariranno delle strisce nere attorno l’immagine di uno schermo 16:9. Per questo tipo di contenuto, si può utilizzare la modalità LBX per riempire l’immagine sullo schermo a 16:9.*
  - *Se si usa una lente esterna anamorfica, questa modalità LBX (Letterbox) consente anche di guardare contenuti 2,35:1 (includendo DVD anamorfici e film HDTV) che supportano la funzione widescreen anamorfica, e che sono migliorati per schermi 16x9 in un’immagine widescreen 2,35:1. In questo caso non ci sono strisce nere. La potenza della lampada e la risoluzione verticale sono utilizzate al massimo.*

**Tabella di proporzionamento 1080**:

| Schermo 16:9 | 480i/p | 576i/p | 1080i/p | 720p | PC |
|---|---|---|---|---|---|
| **4x3** | Proporzionamento su 1440x1080. | | | | |
| **16x9** | Proporzionamento su 1920x1080. | | | | |
| **LBX** | Proporzionare a 1920x1440, quindi visualizzare l'immagine 1920x1080 centrale. | | | | |
| **Nativo** | Mappatura 1:1 centro.<br>Nessun proporzionamento; l'immagine viene visualizzata con la risoluzione basata sulla sorgente di ingresso. | | | | |

## Menù Visualizza: Maschera bordi

**Maschera bordi**

Utilizzare questa funzione per rimuovere i disturbi di codifica sui bordi dell'immagine dell'origine video.

## Menù Visualizza: Zoom

**Zoom**

Utilizzare per ridurre o ingrandire le dimensioni dell’immagine su schermo.

## Menù Visualizza: Sposta Immagine

**Sposta Immagine**

Regolare la posizione dell'immagine proiettata orizzontalmente (H) o verticalmente (V).

## Menù Visualizza: Correzione

**Correzione**

Permette di regolare la distorsione dell'immagine causata dall'inclinazione del proiettore.

# USO DEL PROIETTORE

## *Menù Audio*

### Menù Audio: Esclusione

**Esclusione**

Utilizzare questa opzione per disattivare temporaneamente il sonoro.

- **On:** Scegliere "On" per attivare la funzione Silenzio.
- **Off:** Scegliere "Off" per disattivare la funzione Silenzio.

**Nota:** *La funzione "Esclusione" influisce sul volume dell'altoparlante interno ed esterno.*

### Menù Audio: Volume

**Volume**

Regolare il volume.

## *Menù Imposta*

### Menù IMPOSTA: Proiezione

**Proiezione**

Selezione la proiezione preferita tra Frontale, Posteriore, Soffitto-In alto e Posteriore-In alto.

### Menù IMPOSTA: Impostazioni lampada

**Memo lampada**

Scegliere questa funzione per mostrare o nascondere il messaggio di avviso quando è visualizzato il messaggio di sostituzione della lampada. Il messaggio apparirà 30 ore prima che sia necessario sostituire la lampada.

**Reset lampada**

Ripristina il contatore delle ore dopo avere sostituito la lampada.

### Menù IMPOSTA: Imposta Filtri

**Ore Uso Filtro**

Visualizza la durata del filtro.

**Optional Filter Installed**

Impostare il messaggio di avviso.

- **Sì:** Visualizzare il messaggio di avviso dopo 500 ore di utilizzo.

**Nota:** *"Ore Uso Filtro / Promemoria Filtro / Filtro Reset" appare solo quando "Optional Filter Installed" è su "Sì".*

- **No:** Spegnere il messaggio di avviso.

**Promemoria Filtro**

Scegliere questa funzione per mostrare o nascondere il messaggio di avviso quando è visualizzato il messaggio di sostituzione del filtro. Le opzioni disponibili sono 300 ore, 500 ore, 800 ore e 1000 ore.

**Filtro Reset**

Ripristina il contatore del filtro antipolvere dopo avere sostituito o pulito il filtro stesso.

# USO DEL PROIETTORE

## Menù IMPOSTA: Imposta Potenza

**Accensione diretta**

Scegliere "On" per attivare la modalità Accensione diretta. Il proiettore si accenderà automaticamente quando viene fornita l'alimentazione CA, senza premere il tasto "di alimentazione" della tastiera del proiettore o del telecomando.

**Attivazione segnale**

Scegliere "On" per attivare la modalità Attivazione segnale. Il proiettore si accenderà automaticamente quando viene rilevato un segnale, senza premere il tasto "di alimentazione" della tastiera del proiettore o del telecomando.

**Nota:** *Se l'opzione "Attivazione segnale" viene portata su "On", il consumo energetico del proiettore in modalità standby sarà superiore a 3 W.*

**Spegnimento autom. (min)**

Imposta l'intervallo del timer del conto alla rovescia. Il timer del conto alla rovescia inizierà il conteggio quando al proiettore non è inviato alcun segnale. Il proiettore si spegnerà automaticamente al termine del conto alla rovescia (in minuti).

**Timer sospensione (min)**

Configurare il timer sospensione.

- **Timer sospensione (min):** Imposta l'intervallo del timer del conto alla rovescia. Il timer del conto alla rovescia inizierà il conteggio con o senza segnale inviato al proiettore. Il proiettore si spegnerà automaticamente al termine del conto alla rovescia (in minuti).

  **Nota:** *Timer sospensione viene ripristinato ogni volta che si spegne il proiettore.*
- **Siempre encendido:** Controllare che Timer sospensione sia siempre encendido.

**Sommario**

Impostare Sommario.

- **On:** Se si spegne accidentalmente il proiettore, questa funzione consente al proiettore di accendersi di nuovo immediatamente se selezionato entro 100 secondi.
- **Off:** La ventolina inizia a raffreddare il sistema 10 secondi dopo che l'utente spegne il proiettore.

**Alimentazione USB**

Impostare la funzione Alimentazione USB.

- **Off:** Disabilitare la funzione Alimentazione USB.
- **On:** Abilitare la funzione Alimentazione USB.
- **Auto:** La funzione Alimentazione USB viene abilitata automaticamente quando si collega un dispositivo al connettore USB Power Out (5 V⎓1 A).

## Impostare la Sicurezza menù

**Sicurezza**

Abilitare questa funzione per richiedere una password prima di utilizzare il proiettore.

- **On:** Scegliere "On" per usare la password di verifica quando si accende il proiettore.
- **Off:** Scegliere "Off" per poter accendere il proiettore senza inserire la password di verifica.

**Timer di sicurezza**

Permette di selezionare la funzione oraria (Mese/Giorno/Ora) per impostare il numero di ore consentite per l'uso del proiettore. Allo scadere dell'intervallo impostato, sarà richiesto di inserire di nuovo la password.

**Modifica Password**

Utilizzare per impostare o modificare la password richiesta all'accensione del proiettore.

# USO DEL PROIETTORE

## Impostare la HDMI Link menù

**Nota:**

- *Quando si collegano al proiettore dispositivi compatibili HDMI CEC con cavi HDMI, è possibile controllare lo stesso stato di accensione o spegnimento utilizzando la funzione di controllo HDMI Link dell'OSD del proiettore. Ciò consente ad uno o più dispositivi di un gruppo di accendersi o spegnersi tramite la funzione HDMI Link. In una configurazione tipica, il lettore DVD potrebbe essere collegato al proiettore tramite un amplificatore o un sistema Home Theater.*

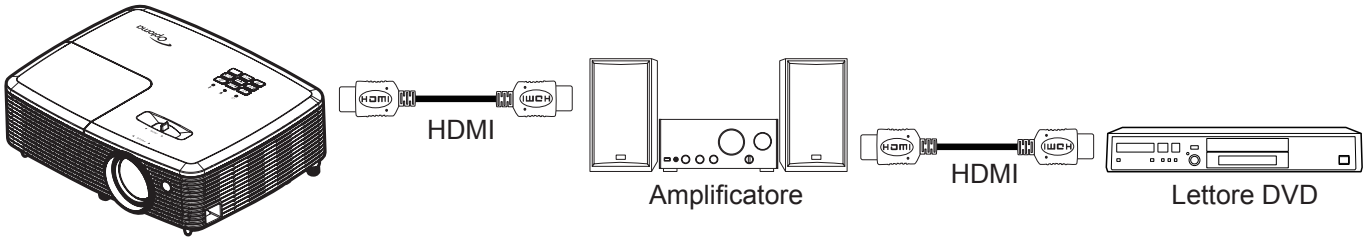


**HDMI Link**

Abilita/disabilita la funzione HDMI Link. Le opzioni di Includi TV, Power on Link e Power off Link saranno disponibili solo se si impostano su "On".

**Includi TV**

Impostare su "Sì", se si preferisce che il televisore e il proiettore si spengano automaticamente allo stesso tempo. Per evitare che i dispositivi si spengano contemporaneamente, impostare su "No".

**Power On Link**

Accensione CEC a comando. Selezione tra le seguenti opzioni:

- **Reciproco:** Il proiettore e il dispositivo CEC si accendono contemporaneamente.
- **PJ->Device:** Il dispositivo CEC si accende solo dopo aver acceso il proiettore.
- **Device->PJ:** Il proiettore si accende solo dopo aver acceso il dispositivo CEC.

**Power Off Link**

Abilitare questa funzione per consentire a HDMI Link e al proiettore di spegnersi automaticamente allo stesso tempo.

## Impostare la Pattern di prova menù

**Pattern di prova**

Selezionare Pattern di prova tra le opzioni Griglia, Magenta, Bianco o Off (disabilitazione della funzione).

## Impostare la Impostazioni Remote menù

**Funzione IR**

Impostare la funzione IR.

- **On:** Selezionando "On", il proiettore può essere azionato dal telecomando dal ricevitore IR superiore.
- **Off:** Selezionando "Off", il proiettore non può essere azionato dal telecomando dal ricevitore IR superiore. Selezionando "Off" si possono utilizzare i tasti della tastiera.

**Utente1/ Utente2/ Utente3**

Assegnare la funzione predefinita per Utente1, Utente2 o Utente3 tra HDMI 2, Pattern di prova, Luminosità, Contrasto, Timer sospensione, Corrispondenza Colore, Temp. colore, Gamma, Proiezione, Impostazioni lampada, Zoom, Immagine fissa e MHL.

# USO DEL PROIETTORE

## Impostare la Interruttore 12 V menù

**Interruttore 12 V**

Utilizzare questa funzione per abilitare o disabilitare l'interruttore.

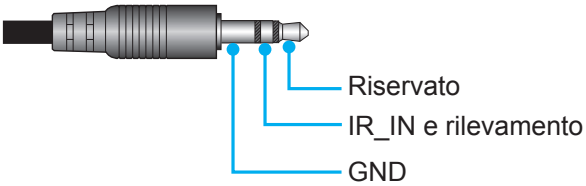


- **Off:** Selezionare "Off" per disabilitare l'interruttore.
- **On:** Selezionare "On" per abilitare l'interruttore.

## Impostare la Opzioni menù

**Lingua**

Selezione il menù OSD multilingue tra inglese, tedesco, francese, italiano, spagnolo, portoghese, polacco, olandese, svedese, norvegese/danese, finlandese, greco, cinese tradizionale, cinese semplificato, giapponese, coreano, russo, ungherese, cecoslovacco, arabo, tailandese, turco, persiano, vietnamita, indonesiano, rumeno e slovacco.

**Impostazioni Menù**

Impostare la posizione del menù sullo schermo e configurare le impostazioni del timer del menù.

- **Posizione menu:** Selezione la posizione menu sullo schermo.
- **Menu Timer:** Impostare la durata della visibilità del menù OSD sullo schermo.

**Origine auto.**

Selezionare questa opzione per consentire al proiettore di trovare automaticamente una sorgente di ingresso disponibile.

**Origine input**

Selezionare la sorgente di ingresso tra HDMI1 e HDMI2/MHL.

**Nome Ingresso**

Utilizzare per assegnare un nuovo nome alla funzione di ingresso per una più semplice identificazione. Le opzioni disponibili includono HDMI1 e HDMI2/MHL.

**Altitudine elevata**

Quando è selezionata l’opzione "On", le ventoline funzionano a maggiore velocità. Questa funzione è utile quando ci si trova ad altitudini elevate, dove l’aria è più rarefatta.

**Blocca Modalità Display**

Selezione "On" o "Off" per bloccare o sbloccare le impostazioni della modalità di visualizzazione.

**Blocco tastiera**

Quando la funzione Blocco tastiera è su "On", la tastiera sarà bloccata. Tuttavia, il proiettore può essere azionato dal telecomando. Selezionando "Off" si può riutilizzare la tastiera.

**Nascondi informazioni**

Abilitare questa funzione per nascondere il messaggio informativo.

- **On:** Selezione "On" per nascondere il messaggio informativo.
- **Off:** Selezionare "Off" per mostrare il messaggio "ricerca".

**Logo**

Usare questa funzione per impostare la schermata di avvio desiderata. Se vengono effettuate modifiche, esse saranno attive dalla volta successiva in cui il proiettore viene avviato.

- **Imp. predefinite:** Schermata di avvio predefinita.
- **Neutro:** Il logo non viene visualizzato nella schermata di avvio.

**Colore di sfondo**

Usare questa funzione per visualizzare una schermata di colore Blu, Rosso, Verde, Grigio o Nessuno o la schermata del logo quando non vi sono segnali disponibili.

## Impostare la Reset OSD menù

**Reset OSD**

Ripristinare le impostazioni predefinite per le impostazioni del menu OSD.

## Impostare la Ripristina a valori di fabbrica menù

**Ripristina a valori di fabbrica**

Ripristinare le impostazioni predefinite per tutte le impostazioni.

# *Menù Info*

## Menù Info

Visualizzare le informazioni del proiettore elencate di seguito:

- Numero di Registrazione
- Numero di Serie
- Sorgente
- Risoluzione
- Frequenza di Aggiornamento
- Modalità display
- Ore lampada
- Ore filtro
- Modalità luminosa
- Versione FW

# MANUTENZIONE

## Sostituzione della lampada

Il proiettore rileva automaticamente la durata della lampada. Quando la lampada sta per raggiungere il termine della sua durata, si riceverà un messaggio di avviso.

Quando si vede questo messaggio, mettersi in contatto con il rivenditore oppure con il Centro assistenza per sostituire al più presto la lampada. Assicurarsi che il proiettore si sia raffreddato per almeno 30 minuti prima di cambiare la lampada.

Attenzione: Se si esegue il montaggio su soffitto, prestare estrema attenzione quando si apre il pannello di accesso alla lampada. Si consiglia di usare occhiali protettivi quando si sostituisce la lampada di proiettori installati sul soffitto. Deve essere prestata estrema cautela per impedire alle parti libere di non cadere fuori dal proiettore.

Attenzione: Lo scomparto della lampada è caldo! Permetterne il raffreddamento prima di cambiare la lampadina!

Attenzione: Per ridurre il rischio di lesioni personali, non far cadere il modulo della lampada o toccare la lampada. Se fatta cadere, la lampadina potrebbe frantumarsi e provocare lesioni.

# MANUTENZIONE

## Sostituzione della lampada (segue)

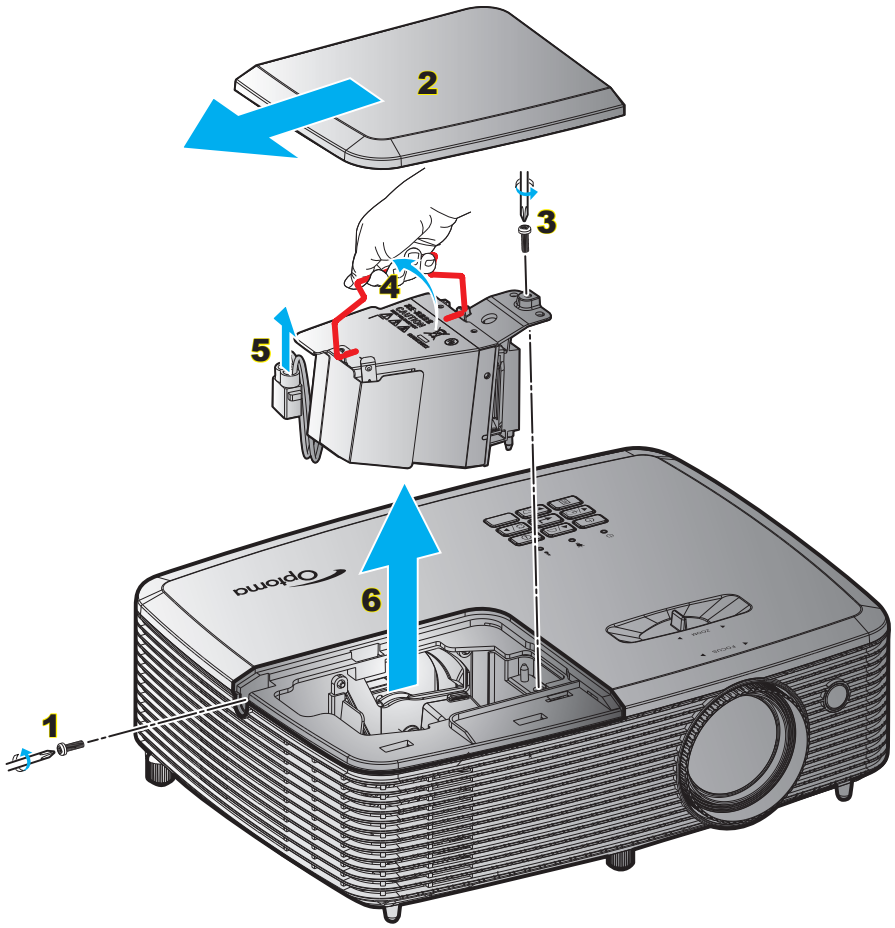


Procedura:

1. Spegnere il proiettore premento il tasto "⏻" del telecomando o del tastierino del proiettore.
2. Permettere al proiettore di raffreddarsi per almeno 30 minuti.
3. Scollegare il cavo di alimentazione.
4. Svitare la vite sulla copertura. 1
5. Rimuovere il coperchio. 2
6. Svitare la vite sul modulo della lampada. 3
7. Sollevare l'impugnatura della lampada. 4
8. Estrarre il cavo della lampada. 5
9. Estrarre con cura il modulo della lampada. 6
10. Per sostituire il modulo della lampada, invertire le fasi di cui sopra.
11. Accendere il proiettore e ripristinare il timer della lampada.
12. Reset lampada: (i) Premere "Menu" → (ii) Selezionare "Imposta" → (iii) Selezionare "Impostazioni lampada" → (iv) Selezionare "Reset lampada" → (v) Selezionare "Sì".

**Nota:**

- *La vite sulla copertura della lampada e la lampada non possono essere rimosse.*
- *Il proiettore non può essere acceso se il coperchio della lampada non è stato rimesso sul proiettore.*
- *Non toccare il vetro della lampada. L'olio delle mani può far rompere la lampada. Per pulire il modulo della lampada, qualora venisse accidentalmente toccato, usare un panno asciutto.*

# MANUTENZIONE

## Installazione e pulizia del filtro antipolvere

### Installazione del filtro antipolvere

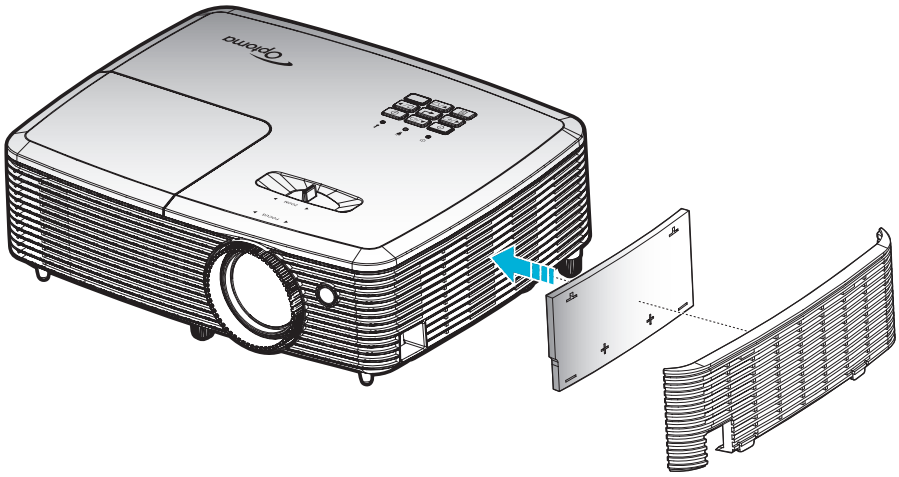

**Nota:** *I filtri antipolvere sono richiesti/forniti solo nelle regioni selezionate con eccessiva polvere.*

### Pulizia del filtro antipolvere

Si consiglia di pulire i filtri antipolvere ogni tre mesi Pulirli con maggiore frequenza se il proiettore viene utilizzato in ambienti polverosi.

Procedura:

1. Spegnere il proiettore premento il tasto "⏻" del tastierino del proiettore o il tasto "⏻" del telecomando.
2. Scollegare il cavo di alimentazione.
3. Rimuovere con attenzione il filtro antipolvere. 1
4. Pulire o sostituire il filtro antipolvere. 2
5. Per installare il filtro antipolvere, invertire le fasi di cui sopra.

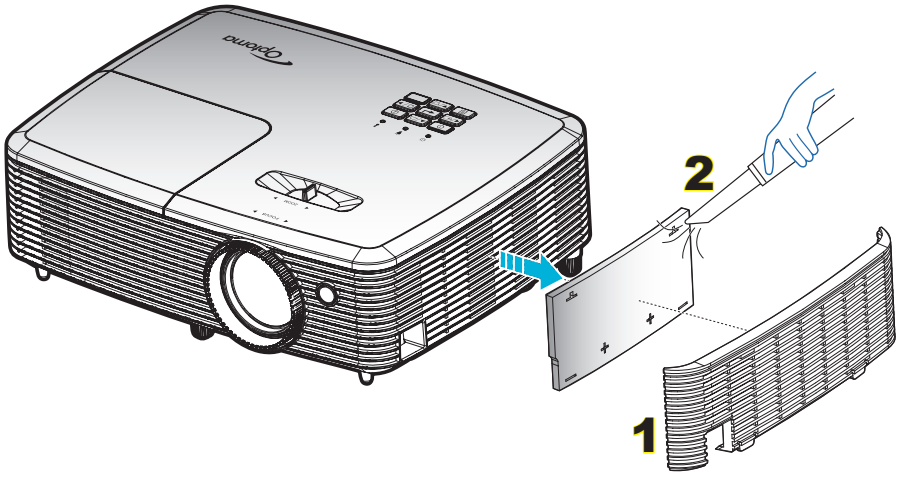

# ULTERIORI INFORMAZIONI

## Risoluzioni compatibili

*Compatibilità digitale*

| B0/ Temporizzazione stabilita | B0/Temporizzazione standard | B0/Temporizzazione dettagliata | B1/Modalità video | B1/Temporizzazione dettagliata |
|---|---|---|---|---|
| 720x400 a 70Hz | 1280x720 a 60Hz | Temporizzazione originale: | 640x480p a 60Hz | 720x480p a 60Hz |
| 640x480 a 60Hz | 1280x800 a 60Hz | XGA: 1024x768 a 60Hz | 720x480p a 60Hz | 1280x720p a 60Hz |
| 640x480 a 67Hz | 1280x1024 a 60Hz | WXGA: 1280x800 a 60Hz | 1280x720p a 60Hz | 1366x768 a 60Hz |
| 640x480 a 72Hz | 1400x1050 a 60Hz | 1080P: 1920x1080 a 60Hz | 1920x1080i a 60Hz | 1920x1080i a 50Hz |
| 640x480 a 75Hz | 1600x1200 a 60Hz | | 720(1440)x480i a 60Hz | 1920x1080p a 60Hz |
| 800x600 a 56Hz | 1440x900 a 60Hz | | 1920x1080p a 60Hz | |
| 800x600 a 60Hz | 1280x720 a 120Hz | | 720x576p a 50Hz | |
| 800x600 a 72Hz | 1024x768 a 120Hz | | 1280x720p a 50Hz | |
| 800x600 a 75Hz | | | 1920x1080i a 50Hz | |
| 832x624 a 75Hz | | | 720(1440)x576i a 50Hz | |
| 1024x768 a 60Hz | | | 1920x1080p a 50Hz | |
| 1024x768 a 70Hz | | | 1920x1080p a 24Hz | |
| 1024x768 a 75Hz | | | 1920x1080p a 30Hz | |
| 1280x1024 a 75Hz | | | | |
| 1152x870 a 75Hz | | | | |

*Compatibilità video 3D reale*

| | | | | |
|---|---|---|---|---|
| ***Risoluzioni di ingresso*** | Ingresso HDMI 1.4a 3D | Temporizzazione ingresso | | |
| | | 1280x720P a 50Hz | Alto e Basso | |
| | | 1280x720P a 60Hz | Alto e Basso | |
| | | 1280x720P a 50Hz | Frame packing | |
| | | 1280x720P a 60Hz | Frame packing | |
| | | 1920x1080i a 50 Hz | Affiancato (mezzo) | |
| | | 1920x1080i a 60Hz | Affiancato (mezzo) | |
| | | 1920x1080P a 24Hz | Alto e Basso | |
| | | 1920x1080P a 24Hz | Frame packing | |
| | HDMI 1.3 | 1920x1080i a 50Hz | Affiancato (mezzo) | Modalità SBS attiva |
| | | 1920x1080i a 60Hz | | |
| | | 1280x720P a 50Hz | | |
| | | 1280x720P a 60Hz | | |
| | | 1920x1080i a 50Hz | Alto e Basso | Modalità TAB attiva |
| | | 1920x1080i a 60Hz | | |
| | | 1280x720P a 50Hz | | |
| | | 1280x720P a 60Hz | | |
| | | 480i 1024x768 a 120 Hz<br>1280x720 a 120 Hz | HQFS | Il 3D formato è Frame Sequential |

**Nota:**

- *Se l'ingresso 3D è 1080p a 24Hz, DMD deve riprodurre con multiplo integrale in modalità 3D.*
- *Supporta NVIDIA 3DTV Play se non vi sono costi di brevetto da parte di Optoma. 1080i a 25 Hz e 720p a 50 Hz si eseguono a 100 Hz; altre temporizzazioni 3D si eseguono a 120 Hz.*
- *1080p a 24Hz si esegue a 144 Hz.*

# ULTERIORI INFORMAZIONI

## Dimensioni immagine e distanza di proiezione

*(1080P) (formato immagine e distanza in metri e piedi)*

| Diagonale (pollici) dello schermo 16:9 | Dimensioni schermo L x A | | | | Distanza di proiezione (D) | | | | Offset (Hd) | |
|---|---|---|---|---|---|---|---|---|---|---|
| | (m) | | (ft) | | (m) | | (ft) | | | |
| | Larghezza | Altezza | Larghezza | Altezza | Wide | Tele | Wide | Tele | (m) | (ft) |
| 30,00 | 0,66 | 0,37 | 2,18 | 1,23 | 0,98 | 1,08 | 3,22 | 3,54 | 0,06 | 0,20 |
| 40,00 | 0,89 | 0,50 | 2,91 | 1,63 | 1,31 | 1,43 | 4,30 | 4,69 | 0,08 | 0,26 |
| 60,00 | 1,33 | 0,75 | 4,36 | 2,45 | 1,97 | 2,15 | 6,46 | 7,05 | 0,12 | 0,39 |
| 70,00 | 1,55 | 0,87 | 5,08 | 2,86 | 2,29 | 2,51 | 7,51 | 8,23 | 0,14 | 0,46 |
| 80,00 | 1,77 | 1,00 | 5,81 | 3,27 | 2,62 | 2,87 | 8,60 | 9,42 | 0,16 | 0,52 |
| 90,00 | 1,99 | 1,12 | 6,54 | 3,68 | 2,95 | 3,23 | 9,68 | 10,60 | 0,18 | 0,59 |
| 100,00 | 2,21 | 1,25 | 7,26 | 4,09 | 3,28 | 3,59 | 10,76 | 11,78 | 0,20 | 0,65 |
| 120,00 | 2,66 | 1,49 | 8,72 | 4,90 | 3,93 | 4,3 | 12,89 | 14,11 | 0,24 | 0,78 |
| 150,00 | 3,32 | 1,87 | 10,89 | 6,13 | 4,91 | 5,38 | 16,11 | 17,65 | 0,30 | 0,98 |
| 180,00 | 3,98 | 2,24 | 13,07 | 7,35 | 5,9 | 6,46 | 19,36 | 21,19 | 0,36 | 1,18 |
| 250,00 | 5,53 | 3,11 | 18,16 | 10,21 | 8,19 | 8,97 | 26,87 | 29,43 | 0,50 | 1,63 |
| 300,00 | 6,64 | 3,74 | 21,79 | 12,26 | 9,83 | 10,76 | 32,25 | 35,30 | 0,60 | 1,96 |

*(1080P) (formato immagine e distanza in metri e pollici)*

| Diagonale (pollici) dello schermo 16:9 | Dimensioni schermo L x A | | | | Distanza di proiezione (D) | | | | Offset (Hd) | |
|---|---|---|---|---|---|---|---|---|---|---|
| | (m) | | (pollici) | | (m) | | (pollici) | | | |
| | Larghezza | Altezza | Larghezza | Altezza | Wide | Tele | Wide | Tele | (m) | (pollici) |
| 30,00 | 0,66 | 0,37 | 26,15 | 14,71 | 0,98 | 1,08 | 38,58 | 42,52 | 0,06 | 2,35 |
| 40,00 | 0,89 | 0,50 | 34,86 | 19,61 | 1,31 | 1,43 | 51,57 | 56,30 | 0,08 | 3,14 |
| 60,00 | 1,33 | 0,75 | 52,29 | 29,42 | 1,97 | 2,15 | 77,56 | 84,65 | 0,12 | 4,71 |
| 70,00 | 1,55 | 0,87 | 61,01 | 34,32 | 2,29 | 2,51 | 90,16 | 98,82 | 0,14 | 5,49 |
| 80,00 | 1,77 | 1,00 | 69,73 | 39,22 | 2,62 | 2,87 | 103,15 | 112,99 | 0,16 | 6,28 |
| 90,00 | 1,99 | 1,12 | 78,44 | 44,12 | 2,95 | 3,23 | 116,14 | 127,17 | 0,18 | 7,06 |
| 100,00 | 2,21 | 1,25 | 87,16 | 49,03 | 3,28 | 3,59 | 129,13 | 141,34 | 0,20 | 7,84 |
| 120,00 | 2,66 | 1,49 | 104,59 | 58,83 | 3,93 | 4,30 | 154,72 | 169,29 | 0,24 | 9,41 |
| 150,00 | 3,32 | 1,87 | 130,74 | 73,54 | 4,91 | 5,38 | 193,31 | 211,81 | 0,30 | 11,77 |
| 180,00 | 3,98 | 2,24 | 156,88 | 88,25 | 5,90 | 6,46 | 232,28 | 254,33 | 0,36 | 14,12 |
| 250,00 | 5,53 | 3,11 | 217,89 | 122,57 | 8,19 | 8,97 | 322,44 | 353,15 | 0,50 | 19,61 |
| 300,00 | 6,64 | 3,74 | 261,47 | 147,08 | 9,83 | 10,76 | 387,01 | 423,62 | 0,60 | 23,53 |

**Nota:** *Il rapporto di zoom è 1,1x.*

# ULTERIORI INFORMAZIONI

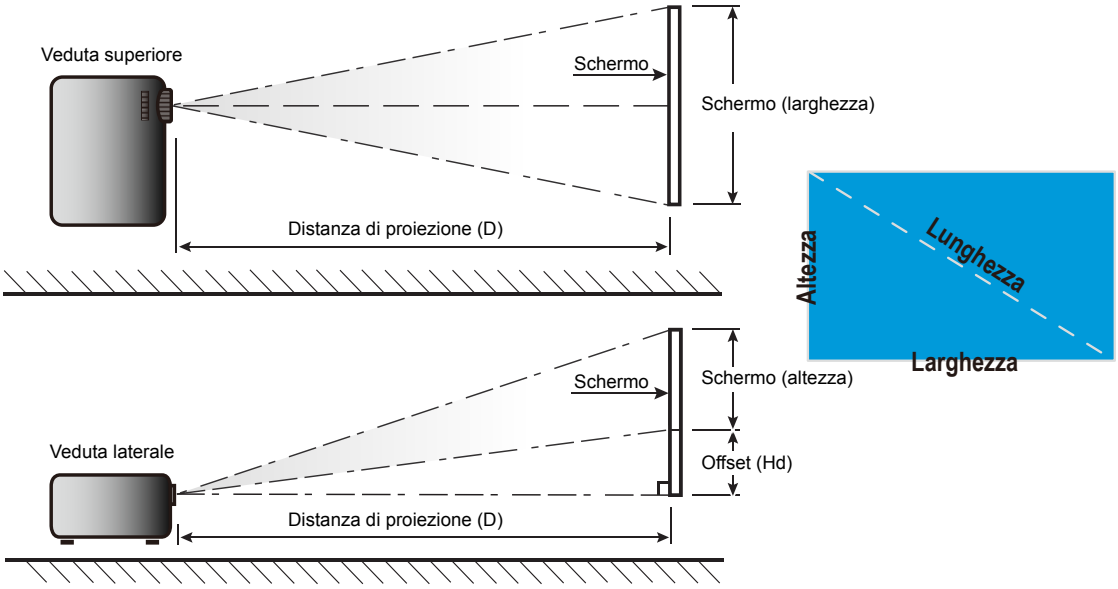

# ULTERIORI INFORMAZIONI

## Dimensioni del proiettore e installazione del supporto a soffitto

1. Per evitare danni al proiettore, usare il supporto da soffitto Optoma.
2. Se si desidera utilizzare un kit prodotto da terzi, assicurarsi che le viti impiegate per fissare il proiettore soddisfino le specifiche che seguono:

- Tipo di vite: M4*3
- Lunghezza minima della vite: 10mm

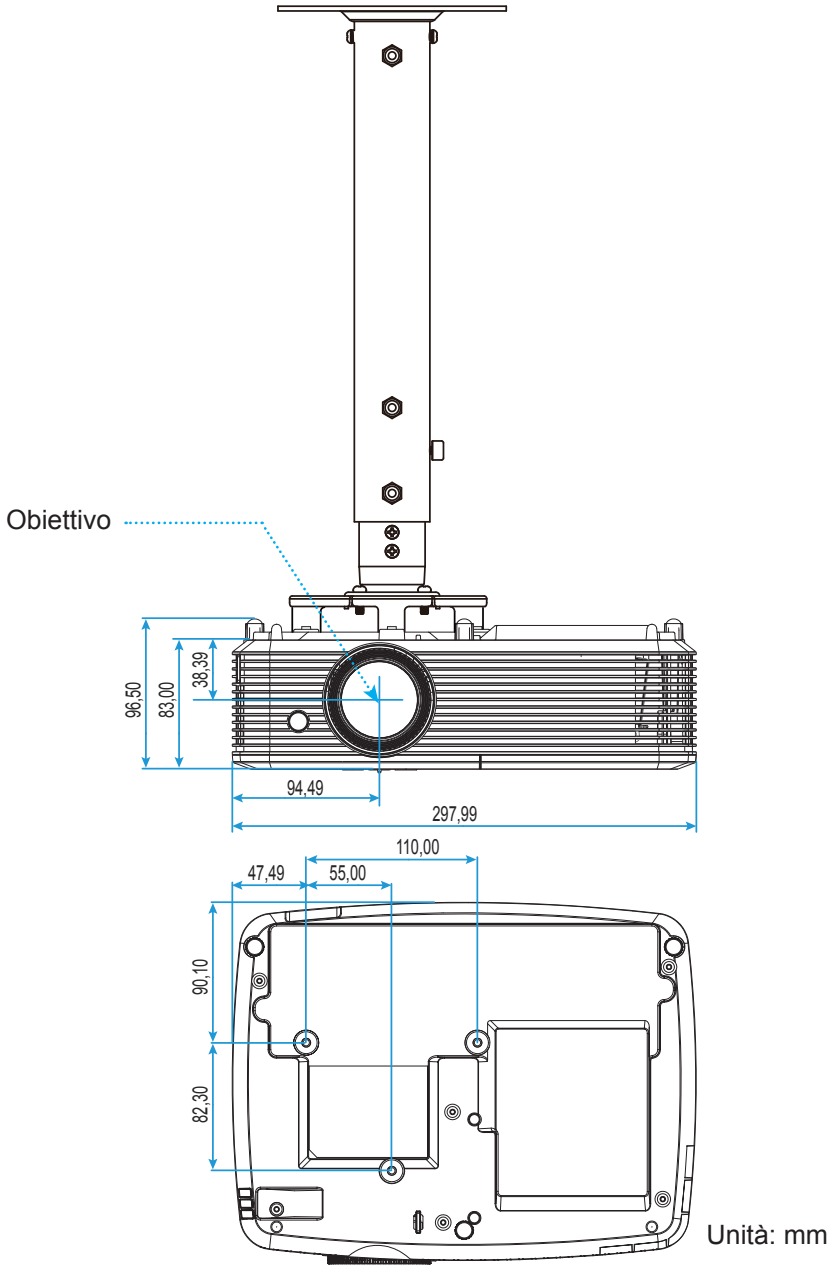


**Nota:** *Si prega di notare che i danni provocati da una installazione scorretta annulleranno la garanzia.*

Attenzione:

- Se viene acquistato un supporto da soffitto di un'altra società, accertarsi di usare viti della dimensione corretta. La dimensione delle viti varierà in base allo spessore della piastra di montaggio.
- Accertarsi di mantenere almeno uno spazio di 10 cm tra il soffitto e la parte inferiore del proiettore.
- Evitare di installare il proiettore accanto a una fonte di calore.

# ULTERIORI INFORMAZIONI

## Codici remoti IR

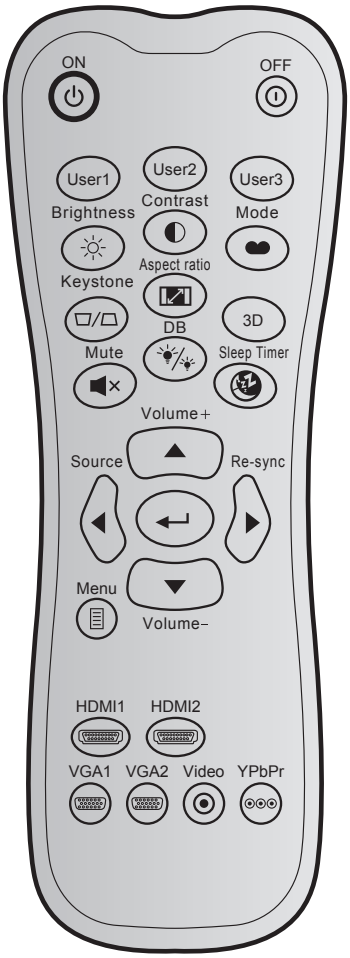


| Tasto | | Codice di personalizzazione | | Codice dati | Definizione stampigliatura tasto | Descrizione |
|---|---|---|---|---|---|---|
| | | Byte 1 | Byte 2 | Byte 3 | | |
| Accensione | ⏻ | 32 | CD | 02 | ON | Premere per accendere il proiettore. |
| Spegnimento | ⏼ | 32 | CD | 2E | OFF | Premere per spegnere il proiettore. |
| Utente 1 | | 32 | CD | 36 | Utente1 | Tasti definiti dall'utente. Vedere a pagina *35* per l'impostazione. |
| Utente 2 | | 32 | CD | 65 | Utente2 | |
| Utente 3 | | 32 | CD | 66 | Utente3 | |
| Luminosità | ☼ | 32 | CD | 41 | Luminosità | Regola la luminosità delle immagini. |
| Contrasto | ◐ | 32 | CD | 42 | Contrasto | Il contrasto controlla il grado di differenza tra le parti più chiare e più scure dell'immagine. |
| Modalità display | | 32 | CD | 05 | Modalità | Selezionare una modalità di visualizzazione per impostazioni ottimizzate per varie applicazioni. Vedere a pagina *29*. |
| Correzione | ▱/▱ | 32 | CD | 07 | Correzione | Permette di regolare la distorsione dell'immagine causata dall'inclinazione del proiettore. |
| Proporzioni | ⤢ | 32 | CD | 64 | Proporzioni | Premere per cambiare il rapporto proporzioni di un'immagine visualizzata. |
| 3D | | 32 | CD | 89 | 3D | Selezionare manualmente una modalità 3D corrispondente al contenuto 3D. |

# ULTERIORI INFORMAZIONI

| Tasto | | Codice di personalizzazione | | Codice dati | Definizione stampigliatura tasto | Descrizione |
|---|---|---|---|---|---|---|
| | | Byte 1 | Byte 2 | Byte 3 | | |
| Esclusione | | 32 | CD | 52 | Esclusione | Disattiva/attiva temporaneamente l'audio. |
| DB (Nero dinamico) | | 32 | CD | 44 | DB | Regola automaticamente la luminosità dell'immagine per fornire prestazioni di contrasto ottimali. |
| Timer sospensione | | 32 | CD | 63 | Timer sospensione | Imposta l'intervallo del timer del conto alla rovescia. |
| Volume + | | 32 | CD | 09 | Volume + | Regolare per aumentare il volume. |
| Quattro tasti direzionali | | 32 | CD | 11 | ▲ | Usare ▲, ◄, ► o ▼ per selezionare le voci del menu o per eseguire la regolazione delle selezioni. |
| | | 32 | CD | 10 | ◄ | |
| | | 32 | CD | 12 | ► | |
| | | 32 | CD | 14 | ▼ | |
| Sorgente | | 32 | CD | 18 | Sorgente | Premere "Origine" per selezionare un segnale di ingresso. |
| Tasto Enter | | 32 | CD | 0F | ↵ | Conferma la selezione della voce. |
| Sincronizzazione | | 32 | CD | 04 | Sincronizzazione | Sincronizza automaticamente il proiettore sulla sorgente di ingresso. |
| Volume - | | 32 | CD | 0C | Volume - | Regolare per abbassare il volume. |
| Menù | | 32 | CD | 0E | Menù | Visualizza i menu OSD (On Screen Display) del proiettore. |
| HDMI 1 | | 32 | CD | 16 | HDMI1 | Premere "HDMI1" per scegliere la sorgente dal connettore HDMI 1 / MHL. |
| HDMI 2 | | 32 | CD | 30 | HDMI2 | Premere "HDMI2" per scegliere la sorgente dal connettore HDMI 2. |
| VGA 1 | | 32 | CD | 1B | VGA1 | Nessuna funzione |
| VGA 2 | | 32 | CD | 1E | VGA2 | Nessuna funzione |
| Video | | 32 | CD | 1C | Video | Nessuna funzione |
| YPbPr | | 32 | CD | 17 | YPbPr | Nessuna funzione |

# ULTERIORI INFORMAZIONI

## Codici telecomando IR 2

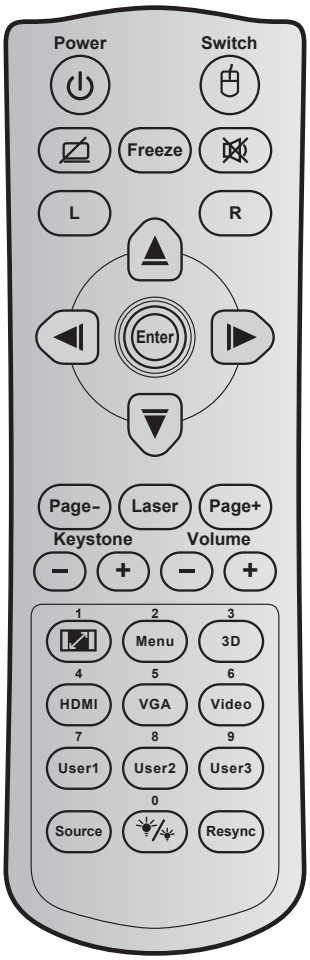


| Legenda tasti | | Indirizzo | | Definizione stampigliatura tasto | Descrizione |
|---|---|---|---|---|---|
| | | Byte 3 | Byte 4 | | |
| Potenza | ⏻ | 81 | 7E | Accensione/ spegnimento | Premere per accendere/spegnere il proiettore. |
| Switch | | 3E | C1 | Switch | Premere per accendere/spegnere il mouse USB. |
| Schermo vuoto/ disattivazione dell'audio | | 8A | 75 | | Premere per nascondere/mostrare l'immagine dello schermo e attivare/disattivare l'audio. |
| Immagine fissa | | 8B | 74 | Immagine fissa | Premere per bloccare l'immagine del proiettore. |
| Esclusione | | 92 | 6D | | Premere per disattivare/attivare temporaneamente l'audio. |
| Clic tasto sinistro del mouse | L | CB | 34 | L | Utilizzare come clic sinistro del mouse. |
| Clic tasto destro del mouse | R | CC | 33 | R | Utilizzare come clic destro del mouse. |
| Quattro tasti direzionali e di selezione | | C6 | 39 | Freccia su | Usare ▲ ▼ ◄ ► per selezionare le voci o per eseguire le regolazioni delle selezioni. |
| | | C8 | 37 | Freccia sinistra | |
| | | C9 | 36 | Freccia destra | |
| | | C7 | 38 | Freccia giù | |
| Applica | | C5 | 3A | Applica | Conferma la selezione della voce. |
| | | CA | 35 | | |

# ULTERIORI INFORMAZIONI

| Legenda tasti | | Indirizzo | | Definizione stampigliatura tasto | Descrizione |
|---|---|---|---|---|---|
| | | Byte 3 | Byte 4 | | |
| Page - | | C2 | 3D | Page - | Premere per utilizzare come tasto pagina giù. |
| Laser | | N/D | N/D | Laser | Utilizzare come puntatore laser. |
| Page + | | C1 | 3E | Page + | Premere per utilizzare come tasto pagina su. |
| Correzione | ⊖ ⊕ | 85 | 7A | Correzione+ | Premere per regolare la distorsione dell'immagine provocata dall'inclinazione del proiettore. |
| | | 84 | 7B | Correzione- | |
| Volume | ⊖ ⊕ | 8C | 73 | Volume + | Premere per aumentare/diminuire il volume. |
| | | 8F | 70 | Volume - | |
| Rapporto proporzioni / 1 | ⤢ | 98 | 67 | ⤢ / 1 | • Premere per cambiare il rapporto proporzioni di un'immagine visualizzata.<br>• Utilizzare come numero "1" della tastiera numerica. |
| Menu / 2 | | 88 | 77 | Menu / 2 | • Premere per visualizzare o uscire dal menù OSD del proiettore.<br>• Utilizzare come numero "2" della tastiera numerica. |
| 3D / 3 | | 93 | 6C | 3D / 3 | • Premere per selezionare manualmente una modalità 3D corrispondente al contenuto 3D.<br>• Utilizzare come numero "3" della tastiera numerica. |
| HDMI / 4 | | 86 | 79 | HDMI/4 | • Premere per scegliere la sorgente HDMI.<br>• Utilizzare come numero "4" della tastiera numerica. |
| VGA / 5 | | D0 | 2F | VGA/5 | • Premere per scegliere la sorgente VGA.<br>• Utilizzare come numero "5" della tastiera numerica. |
| Video / 6 | | D1 | 2E | Video / 6 | • Premere per scegliere l'origine video composito.<br>• Utilizzare come numero "6" della tastiera numerica. |
| Utente1 / 7; Utente2 / 8; Utente3 / 9 | | D2 | 2D | Utente 1/7 | • Tasti definiti dall'utente. Vedere a pagina *35* per l'impostazione.<br>• Utilizzare come i numeri "7", "8" e "9" del tastierino numerico. |
| | | D3 | 2C | Utente 2/8 | |
| | | D4 | 2B | Utente 3/9 | |
| Sorgente | | C3 | 3C | Sorgente | Premere per selezionare come segnale di ingresso. |
| Modalità luminosa / 0 | ☀/☀ | 96 | 69 | ☀/☀ / 0 | • Premere per regolare automaticamente la luminosità dell'immagine per fornire prestazioni di contrasto ottimali.<br>• Utilizzare come numero "0" della tastiera numerica. |
| Sincronizzazione | | C4 | 3B | Sincronizzazione | Premere per sincronizzare automaticamente il proiettore sulla sorgente di ingresso. |

# ULTERIORI INFORMAZIONI

## Risoluzione dei problemi

Controllare le informazioni che seguono se si riscontrano problemi con il proiettore. Se il problema persiste, mettersi in contatto con il rivenditore locale oppure con il Centro assistenza.

**Problemi d'immagine**

*Sullo schermo non appare alcuna immagine.*

- Assicurarsi che i cavi e l'alimentazione siano collegati in modo appropriato, come descritto nella sezione "Installazione".
- Assicurarsi che i pin dei connettori non siano piegati o rotti.
- Controllare che la lampada del proiettore sia stata installata correttamente. Fare riferimento alla sezione "Sostituzione della lampada" alle pagine *38-39*.
- Assicurarsi che la funzione "Esclusione" non sia stata attivata.

*L'immagine è sfuocata*

- Regolare la ghiera di messa a fuoco sull'obiettivo del proiettore. Vedere a pagina *16*.
- Accertarsi che la schermata di proiezione sia entro le distanze necessarie dal proiettore. (Fare riferimento alle pagine *42-43*).

*L'immagine è allungata quando si visualizza un DVD 16:9*

- Quando si eseguono DVD anamorfi ci o DVD 16:9, il proiettore mostrerà l'immagine migliore con formato 16: 9 sul lato del proiettore.
- Se si eseguono DVD di formato LBX (Letterbox), impostare il formato su LBX nell'OSD del proiettore.
- Se si eseguono DVD di formato 4:3, impostare il formato su 4:3 nell'OSD del proiettore.
- Impostare il formato di visualizzazione del lettore DVD sul rapporto proporzioni 16:9 (widescreen).

*L'immagine è troppo grande o troppo piccola*

- Regolare la leva dello zoom in alto sul proiettore.
- Avvicinare o allontanare il proiettore dallo schermo.
- Premere "Menù" sul pannello del proiettore, andare su "Visualizza-->Proporzioni". Provare le varie impostazioni.

*L'immagine ha i lati inclinati.:*

- Se possibile, ricollocare il proiettore così che si trovi al centro dello schermo e sotto la parte inferiore dello schermo.
- Selezione "Visualizza-->Correzione" dal menù OSD per eseguire la regolazione.

*L'immagine è invertita*

- Selezione "Imposta-->Proiezione" dal menù OSD e regolare la direzione di proiezione.

*Immagine sdoppiata e sfuocata*

- Premere il tasto "3D" ed impostare la modalità su "Off" per evitare che le normali immagini 2D appaiano sdoppiate e sfuocate.

# ULTERIORI INFORMAZIONI

*Due immagini, formato Side-by-Side*

- Premere il tasto "3D" e passare a "SBS" se il segnale di ingresso è HDMI 1.3 2D 1080i Side by Side.

*L'immagine non è visualizzata in 3D*

- Controllare che la batteria degli occhiali 3D non sia esaurita.
- Controllare che gli occhiali 3D siano accesi.
- Premere il tasto "3D" e passare a "SBS" se il segnale di ingresso è HDMI 1.3 2D (1080i Side by Side Half).

**Altri problemi**

*Il proiettore non risponde ad alcun comando*

- Se possibile, spegnere il proiettore e scollegare il cavo d'alimentazione, attendere almeno 20 secondi prima di ricollegare l'alimentazione.

*La lampada si brucia o emette il rumore di uno scoppio*

- Quando la lampada raggiunge la fine della sua vita utile, si brucerà e potrebbe emettere un rumore forte come uno scoppio. In questo caso, il proiettore non si riaccenderà finché non è stata sostituita la lampada. Per sostituire la lampada, attenersi alle procedure della sezione "Sostituzione della lampada" a pagina *42-43*.

**Problemi del telecomando**

*Se il telecomando non funziona*

- Verificare che l'angolo operativo del telecomando si trovi tra ±15° rispetto al ricevitore IR del proiettore.
- Assicurarsi che non ci siano ostruzioni tra il telecomando ed il proiettore. Portarsi a 7 m dal proiettore.
- Assicurarsi che le batterie siano inserite in modo corretto.
- Sostituire le batterie se sono scariche.

# ULTERIORI INFORMAZIONI

## Indicatore di avviso

Quando si accendono o lampeggiano gli indicatori di avviso (vedere di seguito), il proiettore si spegne automaticamente:

- Il LED "LAMP" si accende in rosso e l'indicatore "On/Standby" lampeggia in rosso.
- Il LED "TEMP" si accende in rosso e l'indicatore "On/Standby" lampeggia in rosso. Indica che il proiettore è surriscaldato. In condizioni normali, il proiettore può essere riacceso.
- Il LED "TEMP" lampeggia in rosso e l'indicatore "On/Standby" lampeggia in rosso.

Scollegare il cavo di alimentazione dal proiettore, attendere 30 secondi e provare di nuovo. Se l'indicatore di avviso si accende o lampeggia, contattare il più vicino centro di assistenza.

### Messaggi dei LED

| Messaggio | LED alimentazione | LED alimentazione | LED Temp | LED Lamp |
|---|---|---|---|---|
| | (Rosso) | (Verde o blu) | (Rosso) | (Rosso) |
| Stato di Standby (Input da cavo di alimentazione) | Luce accesa | | | |
| Accensione (riscaldamento) | | Lampeggiante (0,5 secondi spento/ 0,5 sec acceso) | | |
| Accensione del proiettore e della lampada | | Luce accesa | | |
| Spegnimento (raffreddamento) | | Lampeggiante (0,5 secondi spento/ 0,5 sec acceso). Torna alla luce fissa rossa quando si spegne la ventolina. | | |
| Sommario (100 secondi.) | | Lampeggiante (0,25 secondi spento/ 0,25 secondi acceso) | | |
| Errore (guasto lampada) | Lampeggiante | | | Luce accesa |
| Errore (Guasto ventola) | Lampeggiante | | Lampeggiante | |
| Errore (Surriscaldamento) | Lampeggiante | | Luce accesa | |
| Stato di standby (Modalità burn in) | | Lampeggiante | | |
| Burn in (riscaldamento) | | Lampeggiante | | |
| Burn in (raffreddamento) | | Lampeggiante | | |

- Spegnimento:

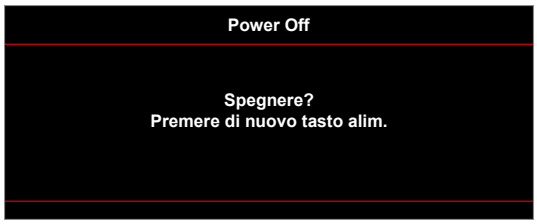


- Allarme lampada:

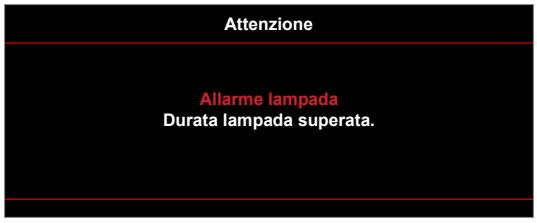

# ULTERIORI INFORMAZIONI

- Allarme temperatura:

- Guasto ventolina:

- Fuori intervallo di visualizzazione:

- Avviso di spegnimento:

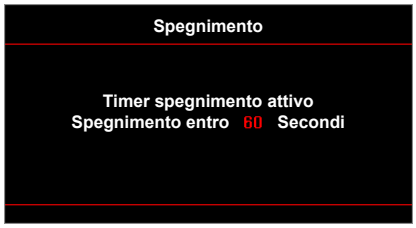


- Allarme timer di sicurezza:

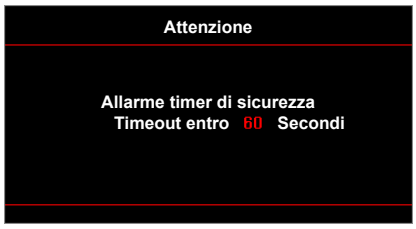

# CONFIGURAZIONE E INSTALLAZIONE

## Specifiche tecniche

| Ottica | Descrizione |
|---|---|
| Risoluzione massima | - Temporizzazione video fino a 1080P<br>- Grafica fino a WUXGA a 60 Hz |
| Risoluzione nativa | 1080p (1920x1080) |
| Obiettivo | - Zoom manuale e messa a fuoco manuale |
| Durata lampada | **Philips E20.9i:** |
| | - Modalità luminosa (Normale) 5000 ore standard a 190 W, 50% di sopravvivenza |
| | - Modalità STD (ECO) 6000 ore standard a 160 W, 50% di sopravvivenza |
| | - Modalità Dynamic 8000 ore |
| | - Modalitèa Eco+ 10000 ore |
| Dimensioni immagine (diagonale) | 41,8"~305" di distanza di messa a fuoco ottimizzata con formato immagine 60" |
| Distanza di proiezione | 1,5 m~10 m di distanza di messa a fuoco ottimizzata con formato immagine 60" |

| Elettricità | Descrizione |
|---|---|
| Ingressi | - HDMI 1.4a<br>- MHL2.1 |
| Uscite | - Audio 3,5 mm<br>- 3D Sync<br>- Interruttore 12 V |
| Controllo | - USB tipo A per mouse / service |
| Riproduzione dei colori | 1073,4 milioni di colori |
| Frequenza di scansione | - Frequenza di scansione orizzontale: 15,375~91,146 KHz<br>- Frequenza di scansione verticale: 24~ 85 Hz (120 Hz per proiettore con funzione 3D) |
| Diffusore integrato | Sì, 10 W |
| Requisiti di alimentazione | 100 - 240 V ±10%, CA 50/60 Hz |
| Corrente di ingresso | 2,7 A |

| Meccanica | Descrizione |
|---|---|
| Orientamento dell'installazione | Frontale, Posteriore, Soffitto-Frontale, Posteriore-In alto. |
| Dimensioni | - 298 mm (L) x 230 mm (P) x 83 mm (A) (senza piedini)<br>- 298 mm (L) x 230 mm (P) x 96,5 mm (A) (con piedini) |
| Peso | 2,5 ± 0,5 kg |
| Condizioni ambientali | In funzione a 5 ~ 40°C, dal 10% all'85% di umidità (senza condensa) |

**Nota:** *Tutte le specifiche sono soggette a modifiche senza preavviso.*

# ULTERIORI INFORMAZIONI

## Sedi dell'azienda Optoma

Mettersi in contatto con la filiale per assistenza e supporto.

### Stati Uniti
3178 Laurelview Ct.
Fremont, CA 94538, USA
www.optomausa.com

888-289-6786
510-897-8601
services@optoma.com

### Canada
3178 Laurelview Ct.
Fremont, CA 94538, USA
www.optomausa.com

888-289-6786
510-897-8601
services@optoma.com

### America latina
3178 Laurelview Ct.
Fremont, CA 94538, USA
www.optomausa.com

888-289-6786
510-897-8601
services@optoma.com

### Europa
42 Caxton Way, The Watford Business Park
Watford, Hertfordshire,
WD18 8QZ, UK
www.optoma.eu
Tel assistenza: +44 (0)1923 691865

+44 (0) 1923 691 800
+44 (0) 1923 691 888
service@tsc-europe.com

### Benelux BV
Randstad 22-123
1316 BW Almere
The Netherlands
www.optoma.nl

+31 (0) 36 820 0252
+31 (0) 36 548 9052

### Francia
Bâtiment E
81-83 avenue Edouard Vaillant
92100 Boulogne Billancourt, France

+33 1 41 46 12 20
+33 1 41 46 94 35
savoptoma@optoma.fr

### Spagna
C/ José Hierro,36 Of. 1C
28522 Rivas VaciaMadrid,
Spain

+34 91 499 06 06
+34 91 670 08 32

### Germania
Wiesenstrasse 21 W
D40549 Düsseldorf,
Germany

+49 (0) 211 506 6670
+49 (0) 211 506 66799
info@optoma.de

### Scandinavia
Lerpeveien 25
3040 Drammen
Norway

+47 32 98 89 90
+47 32 98 89 99
info@optoma.no

PO.BOX 9515
3038 Drammen
Norway

### Corea
WOOMI TECH.CO.,LTD.
4F, Minu Bldg.33-14, Kangnam-Ku,
Seoul,135-815, KOREA
korea.optoma.com

+82+2+34430004
+82+2+34430005

### Giappone
東京都足立区綾瀬3-25-18
株式会社オーエス
コンタクトセンター:0120-380-495

info@os-worldwide.com
www.os-worldwide.com

### Taiwan
12F., No. 213, Sec. 3, Beixin Rd.,
Xindian Dist., New Taipei City 231,
Taiwan, R.O.C.
www.optoma.com.tw

+886-2-8911-8600
+886-2-8911-6550
services@optoma.com.tw
asia.optoma.com

### Hong Kong
Unit A, 27/F Dragon Centre,
79 Wing Hong Street,
Cheung Sha Wan,
Kowloon, Hong Kong

+852-2396-8968
+852-2370-1222
www.optoma.com.hk

### Cina
5F, No. 1205, Kaixuan Rd.,
Changning District
Shanghai, 200052, China

+86-21-62947376
+86-21-62947375
www.optoma.com.cn